СОДЕРЖАНИЕ

Пиктограммы - функциональные особенности

КОМФОРТ

Панель с круговым распределением воздушного потока
Панель с круговым 360° распределением воздуха, обеспечивает быстрое и равномерное охлаждение или нагрев помещения большого объема.

Автоматическое качание заслонок
Автоматическое качание горизонтальных заслонок вверх/вниз распределяет холодный и теплый воздух по максимальной площади. Заслонки можно зафиксировать под любым углом.

Режим Turbo производительности
В этом режиме кондиционер до максимума увеличивает производительность обогрева или охлаждения, и быстро нагревает или охлаждает помещение, обеспечивая достижение желаемой температуры в кратчайшее время.

Режим Комфортного сна
При включенном режиме комфортного сна кондиционер автоматически увеличивает (в режиме охлаждения) или уменьшает температуру (в режиме обогрева) на 1°С в течение первых двух часов, затем поддерживает ве стабильной следующие 5 часов, после чего выключается. Функция обеспечивает энергосбережение и поддерживает комфортные условия для сна.

Независимое осушение
Режим независимого осушения эффективно уменьшает влажность в помещении, и при этом не так заметно снижает температуру в комнате, как режим охлаждения.

ИНТЕЛЛЕКТУАЛЬНОЕ УПРАВЛЕНИЕ

Режим I FEEL
В этой технологии используется датчик температуры, встроенный в пульт дистанционного управления. Когда вы находитесь рядом с пультом ДУ, блок автоматически изменяет режим работы и обеспечивает комфортную температуру, создавая ощущение, что рядом с вами работает кондиционер.

Тёплый пуск
При включении режима нагрева скорость вращения вентилятора автоматически возрастает от наименьшей до установленной пользователем в соответствии с ростом температуры испарителя. Эта функция позволяет предотвратить поступление холодного воздуха в начале работы и избежать не комфортных ощущений.

Таймер
При помощи таймера время включения и выключения может быть установлено в 24-часовом интервале.

Запоминание положение жалюзи
При включении блока горизонтальные жалюзи автоматически перемещаются в то же положении, в котором они находились.

Проводной пульт управления (ОПЦИЯ)
В отличие от инфракрасного дистанционного пульта управления проводной пульт может быть закреплен на стене, таким образом, потерять его будет сложнее. Это особенно удобно при использовании в офисах и на предприятиях.

Функция самодиагностики
Микропроцессор кондиционера, отслеживающий нештатный режим работы или неисправность узлов, автоматически включит и защитит систему. В это время на дисплее внутреннего блока отобразится код ошибки.

ЗДОРОВЬЕ

Cold-Catalyst Filter «Холодный катализатор»
В данном фильтре используется пластина с нанесенным на нее диоксидом титана (катализатором). При попадании естественного солнечного света на пластину через специальные отверстия внутреннего блока кондиционера, все загрязнения расщепляются на простейшие вещества под действием диоксида титана, нанесенного на ее поверхность. Таким образом, фильтр очищает воздух от большинства вредных примесей, в том числе от вирусов и газовых загрязнений. Еще одной особенностью «Cold Catalyst» фильтра является то, что его эффективность не уменьшается в процессе работы.

Антибактериальный фильтр
Действие данного фильтра в первую очередь направлено на борьбу с бактериями и вирусами. Также эффективно задерживает аллергены и загрязнения.

Самоочистка внутреннего блока
Внутренний блок начинает работу в режиме охлаждения с малой скоростью вращения вентилятора. В этот период сконденсировавшаяся вода смывает пыль с ребер испарителя. После этого переходит в режим обогрева, с малой скоростью вращения вентилятора, и происходит осушка деталей внутреннего блока. Наконец, блок переключается в режим вентиляции и выдувает влажный воздух, это позволяет очистить внутренние детали блока и предотвратить размножение бактерий.

Антиоксидантный фильтр
Антиоксидантный фильтр имеет каталитическое покрытие из активного вещества. Это вещество принадлежит к группе флавоноидов, которые восстанавливают свободные радикалы до химически неактивных соединений. Активное вещество является катализатором, то есть само не участвует в реакции и расходуется. Поэтому срок службы данного фильтра составляет не менее 10 лет. Фильтр можно протирать и мыть.

Режим «Антиплесень»

HEALTH - режим здоровье
При включении данного режима сплит-система, в зависимости от температуры окружающей среды, автоматически начинает работать в режиме охлаждения или обогрева, создавая комфортные условия для пользователя внутри помещения.

ПРОСТОТА ОБСЛУЖИВАНИЯ

Легко моющаяся панель
Лицевая панель внутреннего блока легко снимается для очистки.

Компактный Дизайн
Сокращение до минимума габаритов изделия улучшает внешний вид и расширяет возможности установки.

Моющийся фильтр
Моющийся фильтр легко очистить в домашних условиях.

2 варианта присоединения трубопровода
Присоединение соединительных трубопроводов и дренажного шланга может выполняться как с левой, так и с правой стороны внутреннего блока.

Удобное подключение электропровода
Распределительная коробка делает подключение проводов между внутренним и наружным блоком значительно более гибким.

ЭНЕРГОСБЕРЕЖЕНИЕ

1 Вт в режиме ожидания
Благодаря интеллектуальной системе включения и выключения кондиционеры DAHATSU в режиме ожидания автоматически переходят в энергосберегающий режим, снижая потребляемую мощность с обычных 4-5 Вт, это экономит 80% энергии.

Многосекционный испаритель
В компактном пространстве внутреннего блока испаритель из нескольких секций увеличивает поверхность и улучшает эффективность теплообмена.

Влагоотталкивающее алюминиевое оребрение
Использование в теплообменнике внутреннего блока несмачиваемого алюминиевого оребрения улучшает эффективность охлаждения за счет свободного стекания конденсата по ребрам. В наружном блоке теплообменник повышает эффективность обогрева за счет ускорения процесса размораживания.

НАДЁЖНОСТЬ

Автоматический перезапуск
В случае непредвиденного отключения кондиционера из-за сбоя питания после возобновления подачи электроэнергии он автоматически возвращается к предыдущим настройкам.

Корпус с антикоррозионным покрытием
Корпус наружного блока имеет антикоррозионное покрытие, которое обеспечивает длительный срок службы даже в неблагоприятных условиях наружного воздуха.

Защитная крышка присоединительных патрубков
Эта крышка защищает патрубки от ударов во время транспортировки. Кроме того, она также предотвращает стекание конденсата из патрубков.

Golden Fin
Золотое покрытие оребрения теплообменника- защита от коррозии. Специальное антикоррозийное покрытие теплообменника, защищающее от атмосферных явлений и воздействий агрессивной внешней среды.

GMCC TOSHIBA КОМПРЕССОР

GREE КОМПРЕССОР

РАСШИРЕННЫЕ ВОЗМОЖНОСТИ

Охлаждение при низкой температуре
Кондиционер со специальным комплектом для охлаждения при низкой температуре внешнего блока воздуха может использоваться в режиме охлаждения при температуре-15 °С.

Класс энергоэффективности А

Уровень шума

DC INVERTER

Фреон R32

Технологии DAHATSU

инверторные сплит-системы

DC Inverter

Компрессор с инвертором постоянного тока позволяет увеличить эффективность работы кондиционера и уменьшить количество потребления энергии.

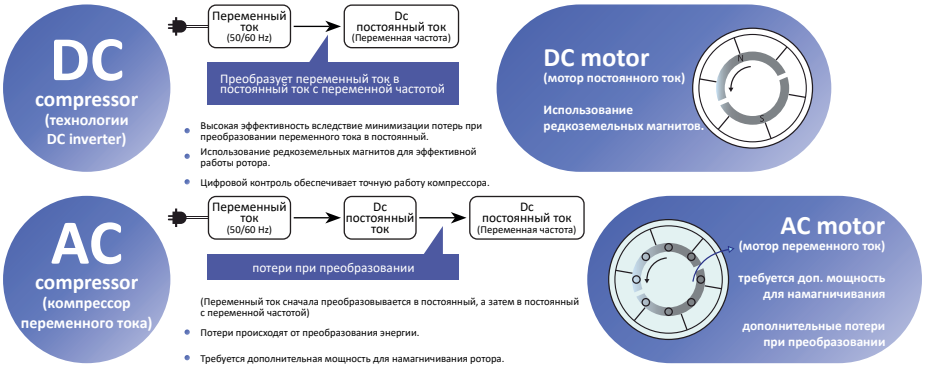

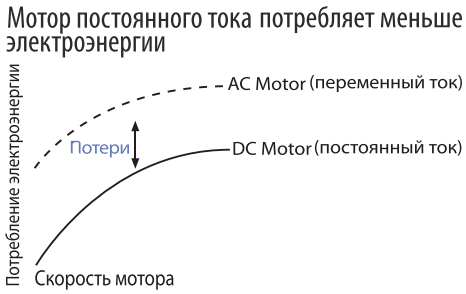

При включении компрессор инверторного кондиционера работает на полную мощность, чтобы быстро установить в комнате требуемую температуру. Затем мощность регулируется в соответствии с изменениями внешней (уличной) температуры и изменениями теплоизбытков внутри помещения. Таким образом, заданная комнатная температура поддерживается с высокой точностью Компрессоры инверторных кондиционеров не могут менять свою мощность и поэтому постоянно включаются выключаются,что вызывает неустойчивость температуры в комнате и снижает жизненный ресурс оборудования.

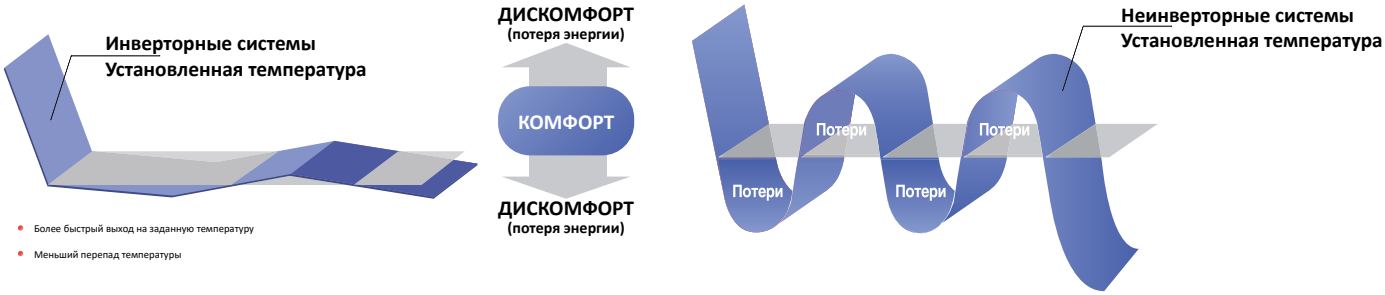

Компрессор японских производителей

Поддерживая качество кондиционеров на самом высоком уровне, DAHATSU использует только компрессоры ведущих марок. Для полного соответствия российским условиям в кондиционерах DAHATSU предусмотрена защита компрессора. При кратковременном сбое подачи электроэнергии компрессор не будет запущен на протяжении 3 минут после возобновления подачи.

Мощность потребления в режиме ожидания 1 Вт

Благодаря интеллектуальной системе управления включением и выключением, кондиционеры DAHATSU в режиме ожидания автоматически переходят в энеросберегающий режим. Потребляемая мощность снижается до 1 Вт, что обеспечивает экономию до 70% энергии.

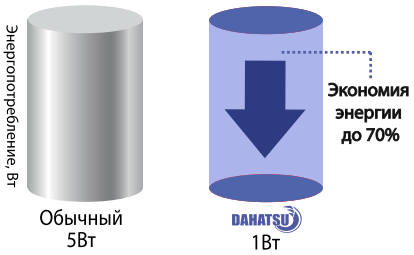

Класс энергоэффективности А

Кондиционерам DAHATSU присвоен самый высокий класс эффективности - «А». Повышенная экономия энергии достигнута благодаря использованию нового поколения фреона - R410A и новым компрессором японских производителей.

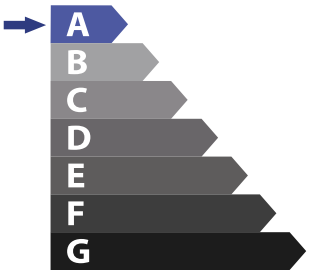

Очистка испарителя

Данная технология специально разработана для вывода смол и пыли. При завершении работы кондиционер автоматически высушивает испаритель и сохраняет блок сухим и чистым.

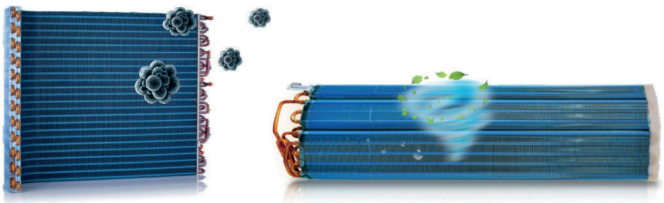

Технологии DAHATSU

Фильтр с ионами серебра

Разрушая внутреннюю структуру бактерий фильтр с ионами серебра убивает их и препятствует их появлению Элемент Nano Silver непрерывно выделяет ионы серебра и, тем самым, эффективно уничтожает бактерии.

Нано-фильтр

Нано-фильтр устраняет летучие органические соединения (ЛОС), а также вредные газы и неприятные запахи.

Плазменный пылеуловитель

Проходя через высоковольтный генератор ионов, воздух превращается в плазму. 95% частиц пыли, дыма и пыльцы притягиваются электростатическим фильтром.

Комбинированный фильтр

В комбинированном фильтре используется уникальная технология фильтрации, эффективно удаляющая табачный дым, пыль, пыльцу, споры плесени и шерсть животных, а также уничтожающая бактерии.

Ионизатор

Анионы позаботятся о вашем здоровье: они стимулируют кровообращение, улучшают работу легких и эффективно предотвращаются заболевания дыхательных путей (такие как астма и пневмония).

Ионизатор

IONIZER

Ионизация воздуха оказывает антибактериальный эффект. Анионы, перемещаясь в помещении, сталкивается с бактериями и спорами и разрушает их оболочки. Воздух очищается во всем помещении от бактерий, грибков, плесени. Ионизация воздуха помогает устранить неприятный запах и табачный дым. Сталкиваясь с молекулами загрязнений и неприятных запахов, анионы расщепляют их на безвредные вещества. Различные стойкие запахи и табачный дым удаляются без следа за 5-6 минут работы ионизатора.

Широкий диапазон напряжений

Почему наши кондиционеры могут работать в широком диапазоне входных напряжений?

Входное напряжение регулируется контроллером и позволяет кондиционеру функционировать в диапазоне напряжений 185В до 255В. Старт возможен при 140В.

Устойчивость к перепадам напряжения

Эксплуатация приборов в условиях перепадов напряжения может привести к их неустойчивой работе и поломкам. Кондиционеры DAHATSU оснащены системой защиты от перепадов напряжения, поэтому их можно эксплуатировать при напряжении от 185В до 255В.

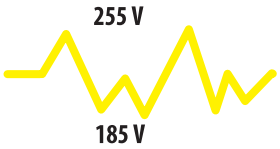

Быстрая работа

Технологии работы кондиционера позволяют достичь заданной температуры в помещении на 20% быстрее обычного

Широкий диапазон температур

Передовые технологии расширили диапазон работы в режиме нагрева и охлаждения. Это позволяет эксплуатировать оборудование при низких температурах вплоть до -20°C при нагреве и +52°C при охлаждении.

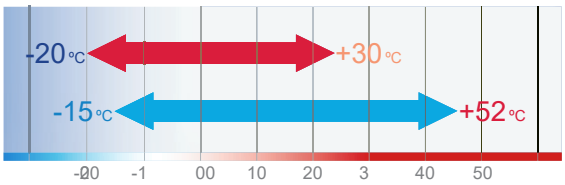

Датчик температур

Внутренние блоки оснащены датчиком температуры. Этот датчик фиксирует излучение в инфракрасном диапазоне, определяя дистанционно температуру в различных точках помещения, на основе которой базируются режимы автоматического отклонения или наведения воздушного потока, а также режим энергосбережения.

Технологии DAHATSU

Обслуживание кондиционера

Гарантия 3 года

Основные элементы системы воздухораспределения могут быть сняты для очистки без использования специальных инструментов. Содержание внутренних элементов кондиционера в чистоте способствует поддержанию здорового микроклимата в помещении, а также увеличивает энергетическую эффективность системы.

Интеллектуальная технология очистки

Кондиционеры DAHATSU оснащены интеллектуальной технологией очистки, четыре простых шага для поддержания чистоты кондиционера:

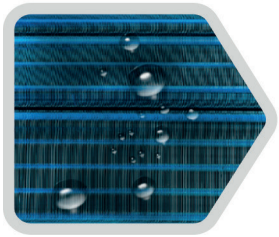

Конденсат увлажняет пятно и подготавливает его к очистке.

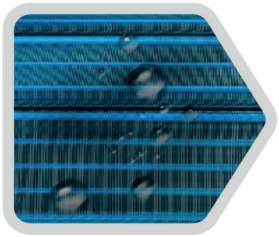

Удаляется собравшаяся влага и грязь, происходит очистка кондиционера.

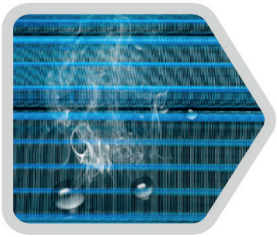

Включается процесс нагрева и высушивания для предотвращения размножения бактерий.

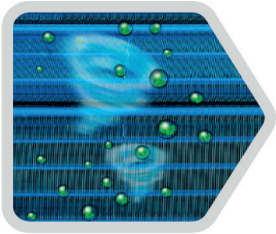

Неприятные запахи удаляются поВторной продувкой,принося при этом свежий воздух.

После включения функции самоочистки жалюзи внутреннего блока закрываются, с помощью вентилятора и конденсата вымываются все отложения грязи, плесени и других налетов. Затем включается осушение. Запахи удаляются поВторным обдувом. Таким образом, применяя подобную функцию, вы можете быть спокойны, что дышите чистым воздухом. Помимо функции самоочистки, рекомендуется 2-3 раза в год (начало и конец сезона) производить очистку кондиционера самостоятельно.

Интеллектуальная технология очистки

Кондиционеры бренда DAHATSU оснащены последними технологиями и всевозможными функциональными особенностями 2025 года:

- Интеллектуальное управление (режим I FEEL, Таймер, Самодиагностика, Теплый пуск);
- Комфорт (Комфортный сон, TURBO режим, Автоматическое качание заслонок);
- Простота обслуживания (Моющаяся панель, Компактный дизайн, Моющийся фильтр);
- Надежность (GOLDEN FIN, Компрессор GMCC TOSHIBA, GREE);
- Энергосбережение (Многосекционный испаритель, 1Вт в режиме охлаждения);
- Расширенные возможности (Уровень шума от 22dB, Класс энергоэффективности А, охлаждение при низкой температуре, DC INVERTER, а также другие возможности.

(Некоторые возможности являются опциональными).

2025

DAHATSU

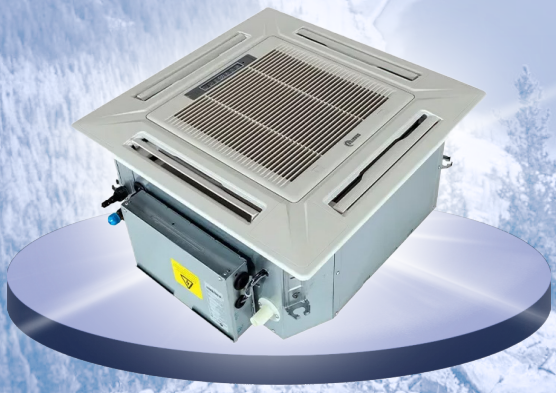

Бытовые сплит-системы

Серия	Внешний вид	Маркировка	Фреон	7000 БТЕ/ч	9000 БТЕ/ч	12000 БТЕ/ч	18000 БТЕ/ч	24000 БТЕ/ч	30000 БТЕ/ч	36000 БТЕ/ч
DRAGON		DHP	R32	●	●	●	●	●	●	●
BRILLIANT DC Inverter		DS-i	R32	●	●	●	●	●	○	○
LEGEND		DA-H	R410	●	●	●	●	●	●	●
LEGEND DC Inverter		DA-i	R410	●	●	●	●	●	○	○
MIRROR DC Inverter		BCH-i	R32	●	●	●	○	○	○	○
ONYX		DH-T	R32	●	●	●	●	●	○	○
ONYX DC Inverter		DH-i	R32	●	●	●	●	○	○	○

Мульти сплит-системы

Серия	Внешний вид	Маркировка	Фреон R410A	7000 БТЕ/ч	9000 БТЕ/ч	12000 БТЕ/ч	18000 БТЕ/ч	24000 БТЕ/ч	30000 БТЕ/ч	36000 БТЕ/ч	42000 БТЕ/ч	45000 БТЕ/ч
Внешний блок		DHMULT	●	○	○	○	●	●	●	●	●	●
Внутренний блок			●	●	●	●	●	○	○	○	○	○

Полупромышленное оборудование

Серия	Внешний вид	Маркировка	Фреон R410A	12000 БТЕ/ч	18000 БТЕ/ч	24000 БТЕ/ч	36000 БТЕ/ч	48000 БТЕ/ч	60000 БТЕ/ч	100000 БТЕ/ч
Напольно-потолночный		DH-NP-A	●	○	●	●	●	●	●	○
Кассетный		DH-CS-A	●	●	●	●	●	●	●	○
Канальный		DH-KN-A	●	○	○	○	●	●	●	○
Колонный		DH-KL-A	●	○	○	○	○	●	●	●

DRAGON

DAHATSU

Сплит-системы DAHATSU серии Dragon - имеют минималистичный, но в то же время элегантный дизайн внутреннего блока,эргономичный и удобный пульт ДУ и стильный внешний блок в комплекте создают идеальную, современную сплит-систему. Скрытый дисплей, зеленый фильтр высокой плотности, теплообменник Golden fin, два направления воздушного потока,экономичный режим ECO, самоочистка - все эти функции присутствуют в кондиционерах серии DHP. Данная модель соответствует наивысшему классу энергоэффективности по российской классификации - классу А. При разработке были внедрены новейшие технологии, направленные на сокращение потребления электроэнергии. Комплекс классических режимов присутствует в данной серии: обогрев, охлаждение, осушение и вентиляция. Функции и возможности серии Dragon:

- **Компрессор GMCC TOSHIBA**
- **Класс энергоэффективности А**
- **Golden fin**
- **Уровень шума 22dB**
- **Фреон R32**
- **Компактный дизайн**
- **Антибактериальный фильтр**
- **Самоочистка внутреннего блока**
- **Режим TURBO производительности**
- **Автоматический перезапуск**
- **Запоминание положения жалюзи**
- **Таймер**

Модель		DHP-07	DHP-09	DHP-12	DHP-18	DHP-24
Охлаждение	Производительность, Вт	2343	2650	3515	5274	7150
	Потребляемая мощность, Вт	730	821	1095	1643	2190
	Номинальный ток, А	3,53	3,6	4,76	7,2	9,5
	Энергоэффективность, EER	3,21/A	3,23/A	3,21/A	3,21/A	3,26/A
Обогрев	Производительность, Вт	2343	2850	3664	5566	7300
	Потребляемая мощность, Вт	650	730	1015	1542	1989
	Номинальный ток, А	3,07	3,2	4,41	6,8	10
	Энергоэффективность, COP	3,6/A	3,9/A	3,61/A	3,61/A	3,67/A
Максимальный потребляемый ток, А		7	7,5	9,5	13	15,5
Максимальная потребляемая мощность, Вт		1300	1300	1600	2350	2900
Электропитание, V/Hz/Ph		220 - 240V, 50Hz, 1Ph				
Степень защиты, IP		IPX4				
Класс защиты электрической сети		Class I				
Максимальная длина трассы, м		20	20	20	25	25
Максимальный перепад высот, м		8	8	8	10	10
Диаметр жидкостной трубы, мм		6,35 (1/4)	6,35 (1/4)	6,35 (1/4)	6,35 (1/4)	6,35 (1/4)
Диаметр газовой трубы, мм		9,52 (3/8)	9,52 (3/8)	9,52 (1/2)	12,7 (1/2)	12,7 (1/2)
Внутренний блок						
Расход воздуха, м3/ч		440 / 360 / 310	450 / 340 / 330	540 / 420 / 340	772 / 614 / 535	1000 / 800 / 700
Уровень шума, дБ(А)		27 / 24 / 22	27 / 24 / 22	30 / 26 / 22	32 / 30 / 26	41 / 34 / 30
Вес, Кг	Нетто	7,4	7,4	8,1	10,9	13,7
	Брутто	9,6	9,6	10,3	13,8	17,1
Размер, мм	Нетто, Ш x Г x В	715 x 194 x 285	715 x 194 x 285	805 x 194 x 285	957 x 213 x 302	1040 x 220 x 327
	Брутто, Ш x Г x В	780 x 270 x 365	780 x 270 x 365	870 x 270 x 365	1035 x 295 x 385	1120 x 405 x 315
Внешний блок						
Уровень шума, дБ(А)		52	53,5	55	57	60,5
Вес, Кг	Нетто	20	21	25	37	46
	Брутто	22	23	27,5	40	49
Размер, мм	Нетто, Ш x Г x В	668 x 252 x 469	720 x 270 x 495	720 x 270 x 495	765 x 303 x 555	890 x 342 x 673
	Брутто, Ш x Г x В	765 x 270 x 525	835 x 300 x 540	835 x 300 x 540	887 x 337 x 610	995 x 398 x 740
Параметры компрессора	Тип	ROTARY				
	Модель	GMCC	GMCC	GMCC	GMCC	GMCC
Теплообменник	Расстояние между ребрами	1,4	1,4	1,4	1,4	1,4
	Тип	Hydrophilic aluminium				
Силовой кабель, мм		3*2,5	3*2,5	3*2,5	3*2,5	3*2,5
Межблочный кабель, мм		5*1,5	5*1,5	5*1,5	5*1,5	5*1,5
Фреон		R32				
Количество фреона, Кг		0,46	0,56	0,53	1	1,3
Доп. заправка фреона, гр		20	20	20	20	30
Диапазон рабочих температур, °C	°C на ИК-пульте	17-30	17-30	17-30	17-30	17-30
	Внешний блок (охлаждение/обогрев)	+18~43 / -7~24	+18~43 / -7~24	+18~43 / -7~24	+18~43 / -7~24	+18~43 / -7~24

2025

DRAGON

DAHATSU

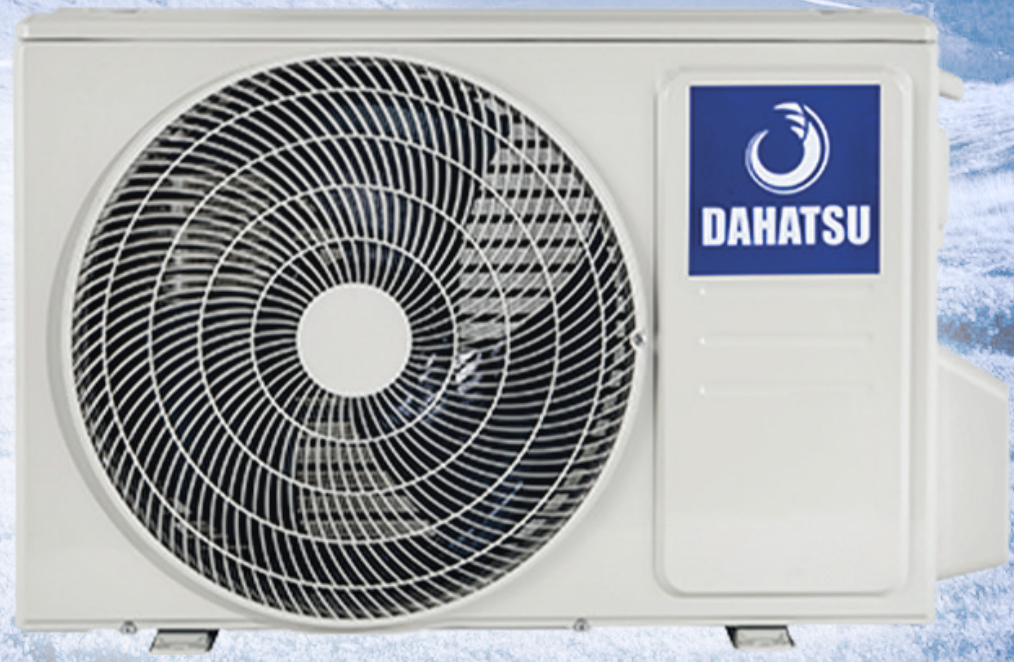

BRILLIANT DC INVERTER

DAHATSU

Сплит-системы Dahatsu серии Brilliant сочетающие в себе современные технологии: инвертор, высочайший класс энергоэффективности, озонобезопасный хладагент R32. Система управления изменяет производительность кондиционера, отслеживая даже самые незначительные изменения температуры воздуха в помещении. На основании данных температурных датчиков вычисляется оптимальная производительность для комфортного поддержания температуры воздуха. Отсутствие температурных колебаний создает благоприятные условия в помещении, а работа компрессора с частичной нагрузкой позволяет значительно экономить потребление электроэнергии. В кондиционере предусмотрены такие функции как:

- **Компрессор GMCC TOSHIBA**
- **Класс энергоэффективности A**
- **Golden fin**
- **Уровень шума 21dB**
- **Фреон R32**
- **Компактный дизайн**
- **Антибактериальный фильтр**
- **Самоочистка внутреннего блока**
- **Режим TURBO производительности**
- **Автоматический перезапуск**
- **Запоминание положения жалюзи**
- **Таймер**

Модель		DS-07i	DS-09i	DS-12i	DS-18i	DS-24i
Охлаждение	Производительность, Вт	2343	2650	3515	5274	7150
	Потребляемая мощность, Вт	730	821	1095	1643	2190
	Номинальный ток, А	3,53	3,6	4,76	7,2	9,5
	Энергоэффективность, EER	3,21	3,23	3,21	3,21	3,26
Обогрев	Производительность, Вт	2343	2850	3664	5566	7300
	Потребляемая мощность, Вт	650	730	1015	1542	1989
	Номинальный ток, А	3,07	3,2	4,41	6,8	10
	Энергоэффективность, COP	3,6	3,9	3,61	3,61	3,67
Максимальный потребляемый ток, А		7	7,5	9,5	13	15,5
Максимальная потребляемая мощность, Вт		1300	1300	1600	2350	2900
Электропитание, V/Hz/Ph		220 - 240V, 50Hz, 1Ph				
Степень защиты, IP (внутр. / внеш.)		IPX4				
Класс защиты электрической сети		Class I				
Максимальная длина трассы, м		25	25	25	30	50
Максимальный перепад высот, м		10	10	10	20	25
Диаметр жидкостной трубы, мм		6,35 (1/4)	6,35 (1/4)	6,35 (1/4)	6,35 (1/4)	6,35 (1/4)
Диаметр газовой трубы, мм		9,52 (3/8)	9,52 (3/8)	9,52 (3/8)	12,7 (1/2)	12,7 (1/2)
Внутренний блок						
Расход воздуха, м3/ч		440 / 360 / 300	450 / 340 / 300	540 / 420 / 340	772 / 614 / 535	1000 / 800 / 700
Уровень шума, дБ(А)		30 / 24 / 21	30 / 24 / 21	31 /25 / 22	40 / 35 / 26	46 / 41 / 34
Вес, Кг	Нетто	7,4	7,4	8,1	10,9	13,7
	Брутто	9,6	9,6	10,3	13,8	17,1
Размер, мм	Нетто, Ш x Г x В	715 x 194 x 285	715 x 194 x 285	715 x 194 x 285	957 x 213 x 302	1040 x 220 x 327
	Брутто, Ш x Г x В	780 x 270 x 365	780 x 270 x 365	780 x 270 x 365	1035 x 295 x 385	1120 x 405 x 315
Внешний блок						
Уровень шума, дБ(А)		52	53,5	55	57	60,5
Вес, Кг	Нетто	20	21	25	37	46
	Брутто	22	23	27,5	40	49
Размер, мм	Нетто, Ш x Г x В	668 x 252 x 469	668 x 252 x 469	720 x 270 x 495	805 x 330 x 554	890 x 342 x 673
	Брутто, Ш x Г x В	765 x 270 x 515	765 x 270 x 515	835 x 300 x 540	915 x 370 x 615	995 x 398 x 740
Параметры компрессора	Тип	ROTARY DC Inverter				
	Модель	GMCC	GMCC	GMCC	GMCC	GMCC
Теплообменник	Расстояние между ребрами	1,4	1,4	1,4	1,4	1,4
	Тип	Hydrophilic aluminium				
Силовой кабель, мм		3*2,5	3*2,5	3*2,5	3*2,5	3*2,5
Межблочный кабель, мм		5*1,5	5*1,5	5*1,5	5*1,5	5*1,5
Фреон		R32				
Количество фреона, Кг		0,46	0,56	0,53	1	1,3
Доп. заправка фреона, гр		20	20	20	20	30
Диапазон рабочих температур, °C	°C на ИК-пульте	17-30	17-30	17-30	17-30	17-30
	Внешний блок (охлаждение / обогрев)	0~50 / -15~30	0~50 / -15~30	0~50 / -15~30	-15~50 / -15~30	-15~50 / -15~30

2025

BRILLIANT DC INVERTER

DAHATSU

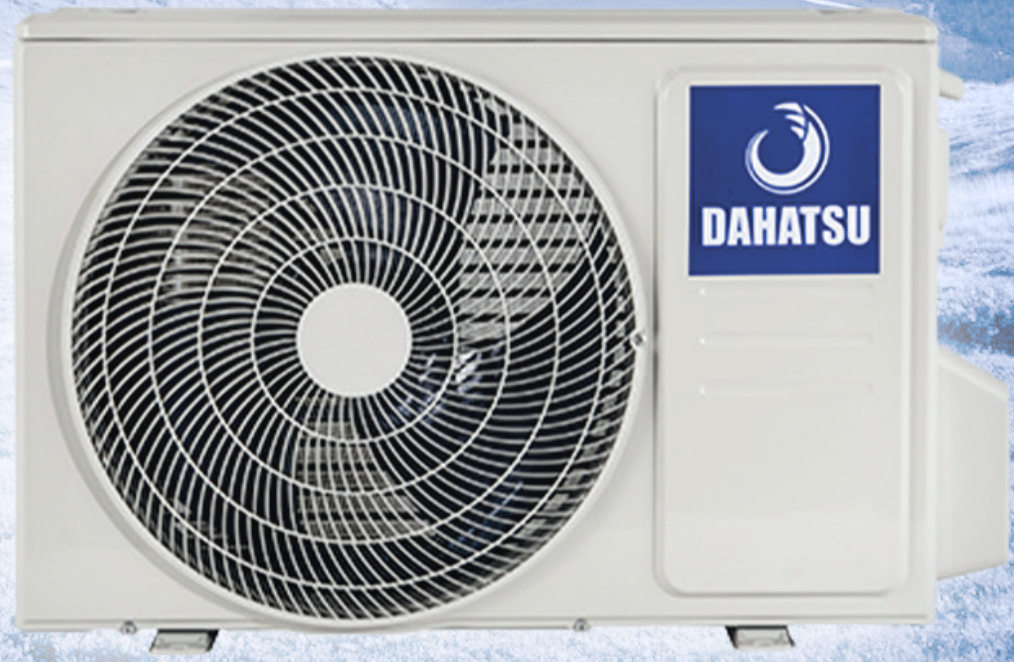

LEGEND

DAHATSU

Сплит-системы DAHATSU серии Legend это легендарное возвращение модели, которая отвечает всем стандартам современного качества. Лаконичный, обтекаемый дизайн впишется в помещение любого типа и интерьера. Новейшие технологии позволят вам комфортно использовать сплит-систему, быстро охлаждать и обогревать помещение, а интеллектуальное управление и энергосбережение создадут идеальную среду жизненного пространства. В кондиционере присутствуют такие функции, как: авторестарт, самоочистка, режим i feel, тихий и турбо режим, антиплесень, горизонтальный автоповорот жалюзи, программируемый таймер, самодиагностика при включении и работе, независимое осушение, саморазморозка и другие функции указанные ниже:

- **Компрессор GMCC TOSHIBA**
- **Режим "Антиплесень"**
- **Режим I Feel**
- **Режим TURBO производительности**
- **Компактный дизайн**
- **Автоматический перезапуск**
- **Автоматическое качание заслонок**
- **HEALTH - режим здоровья**
- **Запоминание положения жалюзи**
- **Режим комфортного сна**
- **Самоочистка внутреннего блока**
- **Таймер**

Модель		DA-07H	DA-09H	DA-12H	DA-18H	DA-24H	DA-36H
Охлаждение	Производительность, Вт	2100	2650	3550	5300	7000	9700
	Потребляемая мощность, Вт	650	825	1106	1656	2325	3222
	Номинальный ток, А	2,82	3,58	4,8	7,2	10,1	14
	Энергоэффективность, EER	3,21/A	3,21/A	3,21/A	3,21/A	3,01/B	3,01/B
Обогрев	Производительность, Вт	2200	2700	3650	5450	7100	9900
	Потребляемая мощность, Вт	610	748	1011	1509	2211	3084
	Номинальный ток, А	2,65	3,25	4,39	6,56	9,6	13,4
	Энергоэффективность, COP	3,61/A	3,61/A	3,61/A	3,61/A	3,21/C	3,21/C
Максимальный потребляемый ток, А		5,2	8,5	8,5	11,1	16,5	17
Максимальная потребляемая мощность, Вт		1100	1600	1750	2200	2900	3360
Электропитание, V/Hz/Ph		220 - 240V, 50Hz, 1Ph					
Степень защиты, IP		IPX4					
Класс защиты электрической сети		Class I					
Максимальная длина трассы, м		20	20	20	20	25	25
Максимальный перепад высот, м		10	10	10	10	15	15
Диаметр жидкостной трубы, мм		6,35 (1/4)	6,35 (1/4)	6,35 (1/4)	6,35 (1/4)	6,35 (1/4)	6,35 (1/4)
Диаметр газовой трубы, мм		9,52 (3/8)	9,52 (3/8)	9,52 (3/8)	12,7 (1/2)	12,7 (1/2)	15,9 (5/8)
Внутренний блок							
Расход воздуха, м3/ч		420	450	550	800	1050	1350
Уровень шума, дБ(А)		27 / 24 / 22	27 / 24 / 22	30 / 27 / 24	35 / 32 / 29	37 / 34 / 31	47 / 43 / 39
Вес, Кг	Нетто	8	8,5	9	11	12	22
	Брутто	9,5	10	10,5	13	14	25
Размер, мм	Нетто, Ш x Г x В	690 x 199 x 283	690 x 199 x 283	750 x 200 x 285	837 x 296 x 515	900 x 225 x 310	1082 x 233 x 330
	Брутто, Ш x Г x В	760 x 280 x 345	760 x 280 x 345	802 x 262 x 350	889 x 270 x 363	950 x 292 x 372	1155 x 302 x 390
Внешний блок							
Уровень шума, дБ(А)		48	50	52	54	55	62
Вес, Кг	Нетто	20	21	25	37	46	70
	Брутто	22	23	27,5	40	49	53
Размер, мм	Нетто, Ш x Г x В	665 x 280 x 420	665 x 280 x 420	710 x 240 x 500	800 x 315 x 545	825 x 310 x 655	900 x 350 x 700
	Брутто, Ш x Г x В	760 x 335 x 475	760 x 335 x 475	775 x 315 x 565	905 x 395 x 715	940 x 395 x 715	1015 x 425 x 757
Параметры компрессора	Тип	ROTARY					
	Модель	GMCC	GMCC	GMCC	GMCC	HIGHLY	HIGHLY
Теплообменник	Расстояние между ребрами	1,4	1,4	1,4	1,4	1,4	1,4
	Тип	Hydrophilic aluminium					
Расход воздуха внешнего блока		1750	1750	1800	2300	2360	2500
Осушение		0,6	0,6	1,1	1,6	2,2	2,5
Силовой кабель, мм		3*2,5	3*2,5	3*2,5	3*2,5	3*2,5	3*2,5
Межблочный кабель, мм		9*1,5	9*1,5	9*1,5	9*1,5	9*1,5	9*1,5
Фреон		R410A					
Количество фреона, Кг		0,4	0,54	0,61	1	1,45	2,89
Доп. заправка фреона, гр		20	20	20	20	30	30
Диапазон рабочих температур, °C	°C на ИК-пульте	17-32	17-32	17-32	17-32	17-32	17-32
	Внешний блок (охлаждение/обогрев)	+18~43 / -7~24	+18~43 / -7~24	+18~43 / -7~24	+18~43 / -7~24	+18~43 / -7~24	+18~43 / -7~24

2025

LEGEND • DAHATSU

LEGEND DC INVERTER

DAHATSU

Сплит-системы DAHATSU серии Legend DC INVERTER это легендарное возвращение модели, которая отвечает всем стандартам современного качества. Лаконичный, обтекаемый дизайн впишется в помещение любого типа и интерьера. Новейшие технологии позволят вам комфортно использовать сплит-систему, быстро охлаждать и обогревать помещение, а интеллектуальное управление и энергосбережение создадут идеальную среду жизненного пространства. В кондиционере присутствуют такие функции, как: авторестарт, самоочистка, режим i feel, тихий и турбо режим, антиплесень, программируемый таймер, самодиагностика при включении и работе, независимое осушение, саморазморозка и другие функции указанные ниже:

- **Компрессор GMCC TOSHIBA**
- **Режим "Антиплесень"**
- **Режим I Feel**
- **Режим TURBO производительности**
- **Компактный дизайн**
- **Автоматический перезапуск**
- **Автоматическое качание заслонок**
- **HEALTH - режим здоровья**
- **Запоминание положения жалюзи**
- **Режим комфортного сна**
- **Самоочистка внутреннего блока**
- **Таймер**

Модель		DA-07I	DA-09I	DA-12I	DA-18I	DA-24I
Охлаждение	Производительность, Вт	2200 (1150-2850)	2650 (1000-2800)	3500 (800-4100)	5100 (1300-5300)	6700 (1700-7100)
	Потребляемая мощность, Вт	685 (280-1070)	825 (400-1200)	1090 (100-1600)	1470 (300-1600)	1880 (450-2600)
	Номинальный ток, А	3,5 (1,5-6,5)	3,7 (2-5,2)	5,5 (0,7-7,8)	7 (1,8-7,5)	9,2 (3-11,8)
	Энергоэффективность, EER	3,2/A	3,21/A	3,21/A	3,21/A	3,21/A
Обогрев	Производительность, Вт	2350 (650-3250)	2700 (800-3200)	3650 (1000-4200)	5300 (1300-5400)	6800 (1400-2700)
	Потребляемая мощность, Вт	650 (100-1150)	747 (300-1300)	1010 (300-1600)	1470 (300-1600)	1880 (450-2600)
	Номинальный ток, А	3,4 (1,8-7,3)	3,44 (2-5,8)	5 (1,5-8)	6,5 (1,5-7,2)	8,3 (2,1-11,3)
	Энергоэффективность, COP	3,62/A	3,61/A	3,61/A	3,61/A	3,61/A
Максимальный потребляемый ток, А		7	7	8	9	14
Максимальная потребляемая мощность, Вт		1400	1400	1840	1900	3000
Электропитание, V/Hz/Ph		220 - 240V, 50Hz, 1Ph				
Степень защиты, IP		IPX4				
Класс защиты электрической сети		Class I				
Максимальная длина трассы, м		20	20	20	20	25
Максимальный перепад высот, м		10	10	10	10	15
Диаметр жидкостной трубы, мм		6,35 (1/4)	6,35 (1/4)	6,35 (1/4)	6,35 (1/4)	6,35 (1/4)
Диаметр газовой трубы, мм		9,52 (3/8)	9,52 (3/8)	9,52 (3/8)	12,7 (1/2)	12,7 (1/2)
Внутренний блок						
Расход воздуха, м3/ч		430	430	550	850	900
Уровень шума, дБ(А)		27 / 24 / 22	27 / 24 / 22	29 / 27 / 24	35 / 32 / 29	37 / 34 / 31
Вес, Кг	Нетто	7,5	7,7	8	11	11
	Брутто	9	9,7	10,2	14	14
Размер, мм	Нетто, Ш x Г x В	690 x 199 x 283	690 x 199 x 283	750 x 200 x 285	900 x 225 x 310	900 x 225 x 310
	Брутто, Ш x Г x В	760 x 277 x 347	760 x 277 x 347	820 x 277 x 347	1000 x 305 x 380	1000 x 305 x 380
Внешний блок						
Уровень шума, дБ(А)		53	53	53	53	55
Вес, Кг	Нетто	21	22	22,5	25	38,5
	Брутто	22	25	26	29	42
Размер, мм	Нетто, Ш x Г x В	727 x 278 x 455	727 x 278 x 455	727 x 278 x 455	709 x 281 x 537	800 x 315 x 545
	Брутто, Ш x Г x В	760 x 305 x 510	760 x 305 x 510	760 x 305 x 510	825 x 326 x 595	905 x 372 x 615
Параметры компрессора	Тип	ROTARY DC Inverter				
	Модель	GMCC	GMCC	GMCC	SANYO	HIGHLY
Теплообменник	Расстояние между ребрами	1,4	1,4	1,4	1,4	1,4
	Тип	Hydrophilic aluminium				
Расход воздуха внешнего блока		1750	1750	1800	2300	2360
Осушение		0,6	0,6	1,1	1,6	2,2
Силовой кабель, мм		3*2,5	3*2,5	3*2,5	3*2,5	3*2,5
Межблочный кабель, мм		9*1,5	9*1,5	9*1,5	9*1,5	9*1,5
Фреон		R410A				
Количество фреона, Кг		0,47	0,52	0,58	1	1,8
Доп. заправка фреона, гр		20	20	20	20	30
Диапазон рабочих температур, °C	°C на ИК-пульте	17-32	17-32	17-32	17-32	17-32
	Внешний блок (охлаждение/обогрев)	+16~32/-15~46	+16~32/-15~46	+16~32/-15~46	+16~32/-15~46	+16~32/-15~46

2025

LEGEND DC INVERTER • DAHATSU

MIRROR DC INVERTER

DAHATSU

Современный кондиционер, обладающий всеми необходимыми характеристиками для обеспечения максимального комфорта пользователей. Стильный изящный черный корпус идеально подходит для современных интерьерных решений. Для кондиционеров серии Black MIRROR доступна возможность удаленного управления устройством по Wi-Fi.

Серия представлена моделями сплит-систем с мощностью охлаждения от 2,2 до 3,5 кВт.

- **Компрессор Gree**
- **Компактный дизайн**
- **Класс энергоэффективности A+**
- **Режим TURBO производительности**
- **HEALTH -режим здоровье**
- **Запоминание положение жалюзи**
- **Автоматическое качание заслонок**
- **Самоочистка внутреннего блока**
- **Таймер**
- **Режим комфортного сна**
- **Режим I Feel**
- **Wi-Fi**
- **Режим «Антиплесень»**
- **Автоматический перезапуск**

Модель		BCH-07I	BCH-09I	BCH-12I
Охлаждение	Производительность, Вт	2350	2800	3700
	Потребляемая мощность, Вт	587	700	925
	Номинальный ток, А	3,025	3,7	4,98
	Энергоэффективность, EER	4	4	4
Обогрев	Производительность, Вт	2600	2950	3900
	Потребляемая мощность, Вт	577	655	866
	Номинальный ток, А	2,85	3,41	4,65
	Энергоэффективность, COP	4,5	4,5	4,5
Класс энергоэффективности		A++		
Максимальный потребляемый ток, А		4,4	6	7,6
Максимальная потребляемая мощность, Вт		983	1289	1613
Электропитание, V/Hz/Ph		220 - 240V, 50Hz, 1Ph		
Степень защиты, IP		IPX4		
Класс защиты электрической сети		Class I		
Максимальная длина трассы, м		10	10	15
Максимальный перепад высот, м		5	5	5
Диаметр жидкостной трубы, мм		6,35 (1/4)	6,35 (1/4)	6,35 (1/4)
Диаметр газовой трубы, мм		9,52 (3/8)	9,52 (3/8)	9,52 (3/8)
Внутренний блок				
Расход воздуха, м3/ч		500 / 379 / 300	550 / 320 / 292	600 / 320 / 292
Уровень шума, дБ(А)		31 / 26 / 21	32 / 27 / 21	34 / 29 / 23
Вес, Кг	Нетто	6,1	6,4	7
	Брутто	7,5	7,8	8,8
Размер, мм	Нетто, Ш x Г x В	700 200 x 270	700 x 200 x 270	805 x 200 x 270
	Упаковка, Ш x Г x В	750 x 256 x 317	750 x 256 x 317	864 x 265 x 331
Внешний блок				
Уровень шума, дБ(А)		47	48	49
Вес, Кг	Нетто	17,8	19,5	20,7
	Брутто	19,5	21,7	22,8
Размер, мм	Нетто, Ш x Г x В	660 x 421 x 250	660 x 421 x 250	660 x 530 x 250
	Упаковка, Ш x Г x В	765 x 464 x 323	765 x 464 x 323	768 x 570 x 326
Параметры компрессора	Тип	ROTARY DC INVERTER	ROTARY DC INVERTER	ROTARY DC INVERTER
	Модель	GREE	GREE	GMCC / GREE
Силовой кабель, мм²		3*1,5	3*1,5	3*1,5
Межблочный кабель, мм²		4*1,5	4*1,5	4*1,5
Фреон		R410A		
Количество фреона, Кг		0,49	0,58	0,68
Диапазон рабочих температур, °C	°C на ИК-пульте	16-32	16-32	16-32
	Внешний блок (охлаждение/обогрев)	+18~52 / -15~24	+18~52 / -15~24	+18~52 / -15~24

2025

MIRROR DC INVERTER • DAHATSU

ONYX

DAHATSU

Сплит-системы Dahatsu серии Onyx - это новинка 2025 года, которая притягивает взгляд. Данная серия является флагманом среди on/off систем своего сегмента, что выражается в тщательно подобранных высококачественных комплектующих и стильном дизайне компактного корпуса, который гармонично впишется в любой интерьер.

Модели оснащены Blue hydrophilic fin покрытием, которое славится своей надежностью и долгим сроком службы. В кондиционерах представлена функция авторестарта, сохраняющая заданные параметры работы при внезапных сбоях в электроснабжении.

В сплит-системах серии Onyx, помимо угольного и витаминного фильтров, есть ионизатор, который очищает воздух от вредных бактерий. Всё это, а также использование более экологичного и эффективного фреона R32, обеспечивает заботу о вашем здоровье и окружающей среде. Помимо этого в кондиционере представлены такие функции, как:

- **Компрессор GMCC Toshiba**
- **Компактный дизайн**
- **Автоматический перезапуск**
- **Режим TURBO производительности**
- **HEALTH - режим здоровье**
- **Golden fin**
- **Автоматическое качание заслонок**
- **Самоочистка внутреннего блока**
- **Таймер**
- **Режим комфортного сна**
- **Запоминание положения жалюзи**
- **Режим «Антиплесень»**

Модель		DH-07T	DH-09T	DH-12T	DH-18T	DH-24T
Охлаждение	Производительность, Вт	2200	2650	3520	5300	7200
	Потребляемая мощность, Вт	640	775	1029	1554	2120
	Номинальный ток, А	3,1	3,7	4,8	7,4	9,5
	Энергоэффективность, EER	3,44/A	3,42/A	3,42/A	3,41/A	3,4/A
Обогрев	Производительность, Вт	2400	2800	3700	5600	7400
	Потребляемая мощность, Вт	620	734	984	1495	1990
	Номинальный ток, А	2,9	3,5	4,7	6,8	8,8
	Энергоэффективность, COP	3,87/A	3,81/A	3,76/A	3,75/A	3,72/A
Класс энергоэффективности		A				
Максимальный потребляемый ток, А		5,8	7,6	9,5	14	14,8
Максимальная потребляемая мощность, Вт		1080	1400	1850	2650	3150
Электропитание, V/Hz/Ph		220 - 240V, 50Hz, 1Ph				
Степень защиты, IP		IPX4				
Класс защиты электрической сети		Class I				
Максимальная длина трассы, м		15	15	15	15	15
Максимальный перепад высот, м		5	5	5	5	5
Диаметр жидкостной трубы, мм		6,35 (1/4)	6,35 (1/4)	6,35 (1/4)	6,35 (1/4)	6,35 (1/4)
Диаметр газовой трубы, мм		9,52 (3/8)	9,52 (3/8)	9,52 (3/8)	12,7 (1/2)	12,7 (1/2)
Внутренний блок						
Расход воздуха, м³/ч		450	520	540	800	900
Уровень шума, дБ(А)		30 / 26 / 22	31 / 26 / 22	32 / 28 / 24	34 / 30 / 26	36 / 32 / 28
Вес, Кг	Нетто	6,5	6,5	7,2	10	12
	Брутто	7,5	7,8	8,8	11,6	13,6
Размер, мм	Размер, Ш х Г х В	698 x 255 x 190	698 x 255 x 190	777 x 250 x 201	910 x 294 x 206	910 x 294 x 206
	Упаковка, Ш х Г х В	764 x 325 x 257	764 x 325 x 257	840 x 315 x 260	979 x 372 x 277	979 x 372 x 277
Внешний блок						
Уровень шума, дБ(А)		48	49	50	52	54
Вес, Кг	Нетто	20,5	23	25	31	33
	Брутто	24	26	29	35	43
Размер, мм	Размер, Ш х Г х В	712 x 276 x 459	712 x 276 x 459	777 x 290 x 498	795 x 305 x 549	853 x 349 x 602
	Упаковка, Ш х Г х В	775 x 325 x 530	775 x 325 x 530	818 x 325 x 515	835 x 328 x 575	890 x 385 x 628
Параметры компрессора	Тип	ROTARY				
	Модель	GMCC	GMCC	GMCC	GMCC	GMCC
Силовой кабель, мм		3*1,5	3*1,5	3*1,5	3*2,5	3*2,5
Межблочный кабель, мм		5*1,5	5*1,5	5*1,5	5*2,5	5*2,5
Фреон		R32				
Количество фреона, Кг		0,38	0,43	0,44	0,62	0,88
Диапазон рабочих температур, °C	°C на ИК-пульте	16-32	16-32	16-32	16-32	16-32
	Внешний блок (охлаждение/обогрев)	15~43 / -7~27	15~43 / -7~27	15~43 / -7~27	15~43 / -7~27	15~43 / -7~27

2025

ONYX • DAHATSU

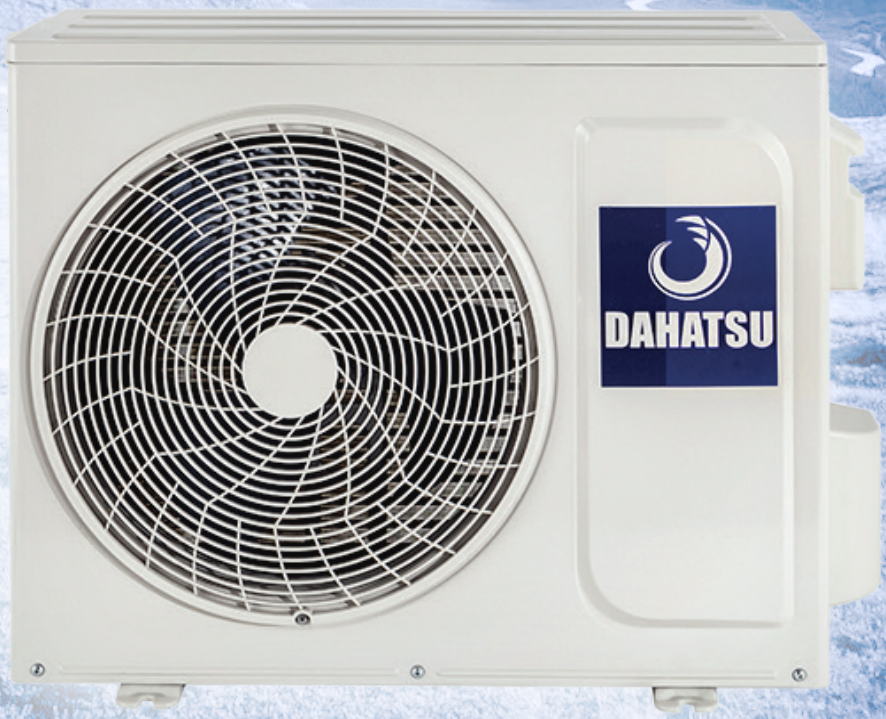

ONYX DC INVERTER

DAHATSU

Инверторные модели Dahatsu серии Onyx Inverter – идеальное решения для требовательного пользователя в 2025 году. Кондиционеры серии Onyx отвечают всем стандартам качества современных сплит-систем: большой набор встроенных функций, долговечные комплектующие и интересный дизайн корпуса, компактность которого избавит от проблем с размещением кондиционера. Сплит-системы обладают функцией Wi-Fi READY, позволяющей подключить устройство к сети и управлять им через смартфон или умную колонку.

Модели серии Onyx Inverter оснащены такими технологиями, как: надежное Blue hydrophilic fin покрытие, авторестарт, возвращающий кондиционер к заданным настройкам после восстановления электропитания и несколько режимов скоростей вентилятора.

Так же кондиционеры оснащены витаминным и угольным фильтрами и ионизатором, защищающим воздух от вредных бактерий и аллергенов. А благодаря качанию заслонок сразу в 4 стороны можно подать воздушные потоки в определенном направлении. Более подробный список функций указан ниже:

- **Компрессор GMCC Toshiba**
- **Компактный дизайн**
- **Автоматический перезапуск**
- **Режим TURBO производительности**
- **HEALTH -режим здоровье**
- **Golden fin**
- **Автоматическое качание заслонок**
- **Самоочистка внутреннего блока**
- **Таймер**
- **Режим комфортного сна**
- **Запоминание положения жалюзи**
- **Режим «Антиплесень»**

Модель		DH-07i	DH-09i	DH-12i	DH-18i	DH-24i
Охлаждение	Производительность, Вт	2200	2640	3520	5280	7030
	Потребляемая мощность, Вт	685	820	1095	1645	2120
	Номинальный ток, А	3,3 (1,2~6,8)	3,8 (1,3~7,1)	5,1 (1,4~8)	7,8 (2,4~12)	10,4 (3~14)
	Энергоэффективность, EER	3,21/A	3,21/A	3,21/A	3,21/A	3,21/A
Обогрев	Производительность, Вт	2290	2780	3660	5420	7180
	Потребляемая мощность, Вт	634	770	1013	1500	1985
	Номинальный ток, А	3 (1,2~6,8)	3,6 (1,3~7,1)	4,7 (1,4~8)	7,1 (2,4~12)	9,4 (3~14)
	Энергоэффективность, COP	3,61/A	3,61/A	3,61/A	3,61/A	3,61/A
Класс энергоэффективности		A				
Максимальный потребляемый ток, А		6,8	7,1	8	12	14
Максимальная потребляемая мощность, Вт		1550	1600	1800	2500	2800
Электропитание, V/Hz/Ph		220 - 240V, 50Hz, 1Ph				
Степень защиты, IP		IPX4				
Класс защиты электрической сети		Class I				
Максимальная длина трассы, м		15	15	15	15	15
Максимальный перепад высот, м		5	5	5	5	5
Диаметр жидкостной трубы, мм		6,35 (1/4)	6,35 (1/4)	6,35 (1/4)	6,35 (1/4)	6,35 (1/4)
Диаметр газовой трубы, мм		9,52 (3/8)	9,52 (3/8)	9,52 (3/8)	9,52 (3/8)	12,7 (1/2)
Внутренний блок						
Расход воздуха, м³/ч		460	460	500	800	1000
Уровень шума, дБ(А)		30 / 26 / 24	30 / 26 / 24	32 / 28 / 24	34 / 30 / 28	36 / 32 / 28
Вес, Кг	Нетто	6,5	6,5	7,5	10	12
	Брутто	8,5	8,5	9,5	13	14,5
Размер, мм	Размер, Ш x Г x В	698 x 255 x 190	698 x 255 x 190	777 x 250 x 201	910 x 294 x 206	1010 x 315 x 220
	Упаковка, Ш x Г x В	764 x 325 x 257	764 x 325 x 257	840 x 315 x 260	979 x 372 x 277	1096 x 390 x 297
Внешний блок						
Уровень шума, дБ(А)		49	49	49	54	55
Вес, Кг	Нетто	19	19,5	20	24,5	31
	Брутто	21,5	22	22,5	29	35
Размер, мм	Размер, Ш x Г x В	712 x 276 x 459	712 x 276 x 459	712 x 276 x 459	795 x 305 x 549	853 x 349 x 602
	Упаковка, Ш x Г x В	775 x 325 x 530	775 x 325 x 530	775 x 325 x 530	835 x 340 x 575	890 x 385 x 628
Параметры компрессора	Тип	ROTARY DC Inverter				
	Модель	GMCC	GMCC	GMCC	GMCC	GMCC
Силовой кабель, мм		3*1,5	3*1,5	3*1,5	3*2,5	3*2,5
Межблочный кабель, мм		5*1,5	5*1,5	5*1,5	5*2,5	5*2,5
Фреон		R32				
Количество фреона, Кг		0,38	0,4	0,46	0,67	1,04
Диапазон рабочих температур, °C	°C на ИК-пульте	16-32	16-32	16-32	16-32	16-32
	Внешний блок (охлаждение/обогрев)	0~53 / -15~30	0~53 / -15~30	0~53 / -15~30	0~53 / -15~30	0~53 / -15~30

2025

ONYX DC INVERTER • DAHATSU

Мульти сплит-системы

DAHATSU

Настенные блоки

Модель		DHMULT-07	DHMULT-09	DHMULT-12	DHMULT-18
Охлаждение	Производительность, Вт	2050 (1.13-2.70)	2640 (1.40-3.30)	3520 (1.70-3.70)	5270 (2.50-5.80)	5270 (2.50-5.80)
	Потребляемая мощность, Вт	40	40	40	40	40
Обогрев	Производительность, Вт	2350 (0.98-2.50)	2930 (1.20-3.00)	3810 (2.03-4.42)	5380 (2.25-5.80)	7050 (2.10~8.00)
	Потребляемая мощность, Вт	40	40	40	40	40
Электропитание, V/Ph/Hz		220~240, 50Hz, 1Ph				
Расход воздуха, м3/ч		420	420	550	800	800
Уровень шума, дБ(А)		40 / 36 / 32	40 / 36 / 32	41 / 37 / 33	46 / 40 / 35	46 / 42 / 37
Вес, Кг	Без упаковки	7,5	7,5	7,5	9,5	15
	В упаковке	9,5	9,5	9,5	12,5	16,5
Размер, мм	Без упаковки	750 x 285 x 200	750 x 285 x 200	750 x 285 x 200	900 x 310 x 225	1082 x 330 x 233
	В упаковке	820 x 347 x 277	820 x 347 x 277	820 x 347 x 277	910 x 285 x 302	1165 x 390 x 302
Диаметр жидкостной трубы, мм		6,35 (1/4)	6,35 (1/4)	6,35 (1/4)	6,35 (1/4)	6,35 (1/4)
Диаметр газовой трубы, мм		9,52 (3/8)	9,52 (3/8)	9,52 (3/8)	12,7 (1/2)	15,88 (5/8)

Кассетный тип

Модель		DHCSMULT-12	DHCSMULT-18	DHCSMULT-24
Охлаждение	Производительность, Вт	3,52 (1,7 - 3,7)	5,28 (2,5 - 5,6)	7 (2,16 - 8,2)
	Потребляемая мощность, Вт	40 (12 - 68)	70 (17,5 - 109)	110 (27,5 - 171)
Обогрев	Производительность, Вт	3,81 (2,03 - 4,42)	5,6 (3,03 - 7,03)	8 (1,98 - 9,3)
	Потребляемая мощность, Вт	40 (12 - 68)	70 (17,5 - 109)	110 (27,5 - 171)
Электропитание, V/Ph/Hz		220~240V, 50Hz, 1Ph		
Расход воздуха, м3/ч		700 / 620 / 530	760 / 650 / 580	1400 / 1350 / 1150
Уровень шума, дБ(А)		42 / 36 / 32	45 / 40 / 38	47 / 45 / 52
Вес, Кг	Без упаковки	14,5	15	26
	В упаковке	17	17,5	30
Размер, мм	Без упаковки	570 x 570 x 260	570 x 570 x 260	840 x 840 x 246
	В упаковке	720 x 650 x 290	720 x 650 x 290	910 x 910 x 310
Диаметр жидкостной трубы, мм		6,35 (1/4)	6,35 (1/4)	6,35 (1/4)
Диаметр газовой трубы, мм		9,52 (3/8)	9,52 (3/8)	15,88 (5/8)

Канальный тип

Модель		DHKNMULT-12	DHKNMULT-18	DHKNMULT-24
Охлаждение	Производительность, Вт	3,6 (1,71 - 3,85)	5,1 (2,5 - 5,8)	3450 (660 - 4100)
	Потребляемая мощность, Вт	--	--	--
Обогрев	Производительность, Вт	4 (1,9 - 3,92)	5,8 (2,84 - 6,4)	7,5 (3,67 - 7,88)
	Потребляемая мощность, Вт	-	-	-
Электропитание, V/Ph/Hz		220~240V, 50HZ, 1Ph		
Расход воздуха, м3/ч		680 / 560 / 450	860 / 660 / 600	1150 / 880 / 780
Уровень шума, дБ(А)		38 / 34 / 34	39 / 35 / 33	41 / 38 / 36
Вес, Кг	Без упаковки	18,5	24	29
	В упаковке	22	28	33
Размер, мм	Без упаковки	700 x 470 x 200	1000 x 470 x 200	1300 x 470 x 200
	В упаковке	1005 x 580 x 275	1305 x 580 x 275	1610 x 580 x 275
Диаметр жидкостной трубы, мм		6,35 (1/4)	6,35 (1/4)	6,35 (1/4)
Диаметр газовой трубы, мм		9,52 (3/8)	12,7 (1/2)	12,7 (1/2)

Комбинации

Внешний блок		Внутренний блок				
		Блок 1	Блок 2	Блок 3	Блок 3	Блок 3
DHMULT 18/2	1:1	7	-	-	-	-
		9	-	-	-	-
		12	-	-	-	-
	1:2	7	7	-	-	-
		7	9	-	-	-
		7	12	-	-	-
		9	9	-	-	-
		9	12	-	-	-
DHMULT 21/2	1:1	7	-	-	-	-
		9	-	-	-	-
		12	-	-	-	-
	1:2	7	7	-	-	-
		7	9	-	-	-
		7	12	-	-	-
		7	18	-	-	-
		9	9	-	-	-
		9	12	-	-	-
		9	18	-	-	-
		12	12	-	-	-
DHMULT 24/3	1:2	7	7	-	-	-
		7	9	-	-	-
		7	12	-	-	-
		7	18	-	-	-
		9	9	-	-	-
		9	12	-	-	-
		9	18	-	-	-
		12	12	-	-	-
		12	18	-	-	-
		18	18	-	-	-
	1:3	7	7	7	-	-
		7	7	9	-	-
		7	7	12	-	-
		7	7	18	-	-
		7	9	9	-	-
		7	9	12	-	-
		7	9	18	-	-
		7	12	12	-	-
		9	9	9	-	-
		9	9	12	-	-
		9	9	18	-	-
		9	12	12	-	-
		12	12	12	-	-
DHMULT 30/3	1:2	7	7	-	-	-
		7	9	-	-	-
		7	12	-	-	-
		7	18	-	-	-
		9	9	-	-	-
		9	12	-	-	-
		9	18	-	-	-
		12	12	-	-	-
		12	18	-	-	-
		18	18	-	-	-

Внешний блок		Внутренний блок				
		Блок 1	Блок 2	Блок 3	Блок 3	Блок 3
DHMULT 30/3	1:3	7	7	7	-	-
		7	7	9	-	-
		7	7	12	-	-
		7	7	18	-	-
		7	9	9	-	-
		7	9	12	-	-
		7	9	18	-	-
		7	12	12	-	-
		7	12	18	-	-
		9	9	9	-	-
		9	9	12	-	-
		9	9	18	-	-
		9	12	12	-	-
		9	12	18	-	-
		12	12	12	-	-
		12	12	18	-	-
DHMULT 42/4	1:2	7	12	-	-	-
		7	18	-	-	-
		7	24	-	-	-
		9	9	-	-	-
		9	12	-	-	-
		9	18	-	-	-
		9	24	-	-	-
		12	12	-	-	-
		12	18	-	-	-
		12	24	-	-	-
		18	18	-	-	-
		18	24	-	-	-
		24	24	-	-	-
	1:3	7	7	7	-	-
		7	7	9	-	-
		7	7	12	-	-
		7	7	18	-	-
		7	7	24	-	-
		7	9	9	-	-
		7	9	12	-	-
		7	9	18	-	-
		7	9	24	-	-
		7	12	12	-	-
		7	12	18	-	-
		7	12	24	-	-
		7	18	18	-	-
		7	18	24	-	-
		9	9	9	-	-
		9	9	12	-	-
		9	9	18	-	-
		9	9	24	-	-
		9	12	12	-	-
		9	12	18	-	-
		9	12	24	-	-
		9	18	18	-	-
		9	18	24	-	-
		12	12	12	-	-
		12	12	18	-	-
		12	12	24	-	-
		12	18	18	-	-
		18	18	18	-	-

Комбинации

Внешний блок		Внутренний блок				
		Блок 1	Блок 2	Блок 3	Блок 3	Блок 3
DHMULT 42/4	1:4	7	7	7	7	-
		7	7	7	9	-
		7	7	7	12	-
		7	7	7	18	-
		7	7	7	24	-
		7	7	9	9	-
		7	7	9	12	-
		7	7	9	18	-
		7	7	9	24	-
		7	7	12	12	-
		7	7	12	18	-
		7	7	12	24	-
		7	7	18	18	-
		7	9	9	9	-
		7	9	9	12	-
		7	9	9	18	-
		7	9	9	24	-
		7	9	12	12	-
		7	9	12	18	-
		7	9	18	18	-
		7	12	12	12	-
		7	12	12	18	-
		9	9	9	9	-
		9	9	9	12	-
		9	9	9	18	-
		9	9	9	24	-
		9	9	12	12	-
		9	9	12	18	-
		9	9	18	18	-
		9	12	12	12	-
		9	12	12	18	-
		12	12	12	12	-

Внешний блок		Внутренний блок				
		Блок 1	Блок 2	Блок 3	Блок 3	Блок 3
DHMULT 42/5	1:2	7	18	-	-	-
		7	24	-	-	-
		9	9	-	-	-
		9	12	-	-	-
		9	18	-	-	-
		9	24	-	-	-
		12	12	-	-	-
		12	18	-	-	-
		12	24	-	-	-
		18	18	-	-	-
		18	24	-	-	-
		24	24	-	-	-
	1:3	7	7	7	-	-
		7	7	9	-	-
		7	7	12	-	-
		7	7	18	-	-
		7	7	24	-	-
		7	9	9	-	-
		7	9	12	-	-
		7	9	18	-	-
		7	9	24	-	-
		7	24	24	-	-
		9	9	9	-	-
		9	9	12	-	-
		9	9	18	-	-
		9	9	24	-	-
		9	12	12	-	-
		9	12	18	-	-
		9	12	24	-	-
		9	18	18	-	-
		9	18	24	-	-
		9	24	24	-	-
		12	12	12	-	-
		12	12	18	-	-
		12	12	24	-	-
		12	18	18	-	-
		12	18	24	-	-
		12	12	24	-	-
		18	18	18	-	-

Комбинации

Внешний блок		Внутренний блок				
		Блок 1	Блок 2	Блок 3	Блок 3	Блок 3
DHMULT 42/5	1:4	7	7	7	7	-
		7	7	7	9	-
		7	7	7	12	-
		7	7	7	18	-
		7	7	7	24	-
		7	7	9	9	-
		7	7	9	12	-
		7	7	9	18	-
		7	7	9	24	-
		7	7	12	12	-
		7	7	12	18	-
		7	7	12	24	-
		7	7	18	18	-
		7	7	18	24	-
		7	9	9	9	-
		7	9	9	12	-
		7	9	9	18	-
		7	9	9	24	-
		7	9	12	12	-
		7	9	12	18	-
		7	9	12	24	-
		7	9	18	18	-
		7	9	18	24	-
		7	12	12	12	-
		7	12	12	18	-
		7	12	12	24	-
		7	12	18	18	-
		7	12	18	24	-
		7	18	18	18	-
		9	9	9	9	-
		9	9	9	12	-
		9	9	9	18	-
		9	9	9	24	-
		9	9	12	12	-
		9	9	12	18	-
		9	9	12	24	-
		9	9	18	18	-
		9	9	18	24	-
		9	9	18	-	-
		9	12	12	12	-
		9	12	12	18	-
		9	12	12	24	-
		9	12	18	18	-
		9	18	18	18	-

Внешний блок		Внутренний блок				
		Блок 1	Блок 2	Блок 3	Блок 3	Блок 3
DHMULT 42/5	1:5	7	7	7	7	7
		7	7	7	7	9
		7	7	7	7	12
		7	7	7	7	18
		7	7	7	7	24
		7	7	7	9	9
		7	7	7	9	12
		7	7	7	9	18
		7	7	7	9	24
		7	7	7	12	12
		7	7	7	12	18
		7	7	7	12	24
		7	7	7	18	18
		7	7	9	9	9
		7	7	9	9	12
		7	7	9	9	18
		7	7	9	9	24
		7	7	9	12	12
		7	7	9	12	18
		7	7	9	18	18
		7	7	12	12	12
		7	7	12	12	18
		7	7	12	18	18
		7	9	9	9	9
		7	9	9	9	12
		7	9	9	9	18
		7	9	9	9	24
		7	9	9	12	12
		7	9	9	12	18
		7	9	9	12	24
		7	9	9	18	18
		7	9	12	12	12
		7	9	12	12	18
		7	12	12	12	12
		7	12	12	12	18
		9	9	9	9	9
		9	9	9	9	12
		9	9	9	9	18
		9	9	9	9	24
		9	9	9	12	12
		9	9	9	12	18
		9	9	9	18	18
		9	9	12	12	12
		9	9	12	12	18
		9	12	12	12	12
		9	12	12	12	18
		12	12	12	12	12

Особенности:

- Компрессор GMCC TOSHIBA
- Уровень шума 22 dB
- Класс энергоэффективности A
- Golden fin
- Компактный дизайн
- DC INVERTER

Внешний блок

Модель		DHMULT 18/2	DHMULT 21/2	DHMULT 24/3	DHMULT 30/3	DHMULT 36/4	DHMULT 42/5
Охлаждение	Производительность, Вт (кВт)	4100 (2,05~4,72)	5300 (2,05~5,50)	6200 (2,01~6,52)	7900 (2,05~8,47)	10500 (2,5~11,0)	12100 (2,77~12,8)
	Потребляемая мощность, Вт	1250 (660-1550)	1750 (650-1880)	1920 (1000-2080)	2500 (750-2980)	3600 (680~4930)	4450 (750~5450)
	Номинальный ток, А	5,4	7,6	8,43	11,1	15,97	19,74
	Коэффициент, EER	3,28 / A++	3,02 / A++	3,23 / A++	3,23 / A++	2,92 / A++	2,72 / A++
	Коэффициент, SEER	-	-	-	-	6,24 / A++	-
Обогрев	Производительность, Вт (кВт)	4400 (2,34~5,46)	5600 (2,34~5,90)	6600 (2,ё34~7,31)	8200 (2,34~9,30)	11000 (2,67~11,2)	13000 (2,96~13,1)
	Потребляемая мощность, Вт	1150 (620-1500)	1540 (540-1700)	1750 (800-1940)	2200 (720-2590)	3400 (530~3950)	3800 (600~4450)
	Номинальный ток, А	5	6,83	7,69	9,8	15,08	16,86
	Коэффициент, COP	3,8 / A+	3,64 / A+	3,77 / A+	3,73 / A+	4,06 / A+	3,42 / A+
	Коэффициент, SCOP	-	-	-	-	4,07	-
Максимальный потребляемый ток, А		12	13	15	16,5	23,5	24,5
Максимальная потребляемая мощность, Вт		2350	2540	2930	3400	5300	5640
Электропитание, V/Ph/Hz		220~240, 50Hz, 1Ph					
Степень защиты, IP (внутр. / внеш.)		IPX4					
Класс защиты электрической сети (внутр. / внеш.)		Class I					
Максимальная длина трассы для всех комнат, м		40	40	60	60	80	80
Максимальная длина трассы для одного блока, м		25	25	30	30	35	35
Максимальный перепад между внутр. и внешн. блоками, м		15	15	15	15	15	15
Максимальный перепад высот между внутр. б., м		10	10	10	10	10	10
Диаметр жидкостной трубы, мм		2 x 6,35 (1/4)	2 x 6,35 (1/4)	3 x 6,35 (1/4)	3 x 6,35 (1/4)	4 x 6,35 (1/4)	5 x 6,35 (1/4)
Диаметр газовой трубы, мм		2 x 9,52 (3/8)	2 x 9,52 (3/8)	3 x 9,52 (3/8)	3 x 9,52 (3/8)	4 x 9,52 (3/8)	5 x 9,52 (3/8)
Расход воздуха, м3/ч		2100	2100	2700	2700	4000	4200
Уровень шума, дБ(А)		54	55	56	58	61	61
Вес, Кг	В упаковке	34	36	44	46	76,5	78,5
	Без упаковки	37	39	47	49	81,5	83,5
Размер, мм	В упаковке	785 x 300 x 555	785 x 300 x 555	900 x 360 x 700	900 x 360 x 700	985 x 395 x 808	985 x 395 x 808
	Без упаковки	900 x 380 x 615	900 x 380 x 615	1020 x 430 x 760	1020 x 430 x 760	1105 x 495 x 895	1105 x 495 x 895
Параметры компрессора	Тип	ROTARY	ROTARY	ROTARY	ROTARY	ROTARY	ROTARY
	Модель	GMCC	GMCC	GMCC	GMCC	GMCC	GMCC
Сторона подключения		ВНЕШНИЙ БЛОК					
Монтажные размеры, мм		550	550	540	540	540	540
Силовой кабель, мм²		3 x 2,25	3 x 2,25	3 x 2,25	3 x 2,25	3 x 4	3 x 4
Межблочный кабель, мм²		4 x 1,5	4 x 1,5	4 x 1,5	4 x 1,5	4 x 1,5	4 x 1,5
Фреон		R410A	R410A	R410A	R410A	R410A	R410A
Количество фреона, Кг		1,3	1,35	1,5	1,4	3,1	3,1
Доп. заправка фреона, гр		22	22	22	22	22	22
Макс. кол-во подключаемых блоков		2	2	3	3	4	5
Диапазон рабочих температур, °C	°C на ИК-пульте	16-32					
	Внешн. (охлаждение / обогрев)	-10~52 / -15~24					

Полупромышленные кондиционеры

DAHATSU

Полупромышленные кондиционеры

КОМФОРТ

Режим Turbo производительности
В этом режиме кондиционер до максимума увеличивает производительность обогрева или охлаждения, и быстро нагревает или охлаждает помещение, обеспечивая достижение желаемой температуры в кратчайшее время.

Спящий (тихий) режим

Панель с круговым распределением воздушного потока
Панель с круговым 360° распределением воздуха, обеспечивает быстрое и равномерное охлаждение или нагрев помещения большего объема.

Объёмное воздухораспределение

Автоматический режим выбора

Режим Комфортного сна
При включенном режиме комфортного сна кондиционер автоматически увеличивает (в режиме охлаждения) или уменьшает температуру (в режиме обогрева) на 1°С в течение первых двух часов, затем поддерживает её стабильной следующие 5 часов, после чего выключается.
Функция обеспечивает энергосбережение и поддерживает комфортные условия для сна.

ЗДОРОВЬЕ

Самоочистка внутреннего блока
Внутренний блок начинает работу в режиме охлаждения с малой скоростью вращения вентилятора. В этот период сконденсировавшаяся вода смывает пыль с ребер испарителя.
После этого переходит в режим обогрева, с малой скоростью вращения вентилятора, и происходит осушка деталей внутреннего блока. Наконец, блок переключается в режим вентиляции и выдувает влажный воздух, это позволяет очистить внутренние детали блока и предотвратить размножение бактерий.

Мягкое осушение

HEALTH - режим здоровье
При включении данного режима сплит-система, в зависимости от температуры окружающей среды, автоматически начинает работать в режиме охлаждения или обогрева, создавая комфортные условия для пользователя внутри помещения.

Анти - F

Индикатор загрязнения

ИНТЕЛЛЕКТУАЛЬНОЕ УПРАВЛЕНИЕ

Таймер
При помощи таймера время включения и выключения может быть установлено в 24-часовом интервале.

Режим I FEEL
В этой технологии используется датчик температуры, встроенный в пульт дистанционного управления.
Когда вы находитесь рядом с пультом ДУ, блок автоматически изменяет режим работы и обеспечивает комфортную температуру, как будто кондиционер находится рядом с вами.

Тёплый пуск
При включении режима нагрева скорость вращения вентилятора автоматически возрастает от наименьшей до установленной пользователем в соответствии с ростом температуры испарителя.
Эта функция позволяет предотвратить поступление холодного воздуха в начале работы и избежать не комфортных ощущений.

Инфракрасный пульт

Проводной пульт управления
В отличие от инфракрасного дистанционного пульта управления проводной пульт может быть закреплен на стене, таким образом, потерять его будет сложнее.
Это особо удобно при использовании в офисах и на предприятиях.

Встроенный электрический нагреватель

ПРОСТОТА ОБСЛУЖИВАНИЯ

Автоматическая разморозка

Функция самодиагностики
Микропроцессор кондиционера, отслеживающий нештатный режим работы или неисправность узлов, автоматически включит и защитит систему. В это время на дисплее внутреннего блока отобразится код ошибки.

Моющийся фильтр
Моющийся фильтр легко очистить в домашних условиях.

РАСШИРЕННЫЕ ВОЗМОЖНОСТИ

ON / OFF

Работа в режиме охлаждения

Работа в режиме обогрева

Низкотемпературный комплект

НАДЁЖНОСТЬ

Блокировка кнопок пульта

ЭНЕРГОСБЕРЕЖЕНИЕ

Режим энергосбережения

Серии полупромышленных кондиционеров DAHATSU:

- Напольно-потолочный тпп DH-NP-A
- Кассетный тип DH-CS-A
- Канальный тип DH-KN-A
- Колонный тип DKL-GR / DH-KL-A

Напольно-потолочный тип DH-NP-A (AUX)

DAHATSU

Модель		DH-NP-18A	DH-NP-24A	DH-NP-36A	DH-NP-48A	DH-NP-60A
Охлаждение	Производительность, Вт	5280	7030	10550	14070	16120
	Потребляемая мощность, Вт	1700	2150	3500	4680	5550
	Номинальный ток, А	7,5	9,35	7,2	9,1	11
	Энергоэффективность, EER	3,1	3,27	3,01	3,01	2,9
Обогрев	Производительность, Вт	5600	7600	11700	15240	17600
	Потребляемая мощность, Вт	1550	1920	3240	4420	5010
	Номинальный ток, А	6,8	8,35	7	9	10
	Энергоэффективность, COP	3,61	3,96	3,61	3,45	3,51
Электропитание, V/Hz/Ph		220-240V/50Hz/1Ph		380-415V/50Hz/3Ph		
Сторона подключения		ВНЕШНИЙ БЛОК				
Макс. длина трассы, м		20	20	30	50	50
Макс. перепад высот, м		15	15	20	30	30
Диаметр жидкостной трубы, мм		6,35 (1/4)	9,52 (3/8)	9,52 (3/8)	9,52 (3/8)	9,52 (3/8)
Диаметр газовой трубы, мм		12,7 (1/2)	15,88 (5/8)	15,88 (5/8)	19,05 (3/4)	19,05 (3/4)
Диаметр дренажной трубы, мм		32	32	32	32	32
Внутренний блок						
Расход воздуха, м3/ч		950 / 700 / 560	1600 / 1160 / 700	1600 / 1260 / 800	2000 / 1800 / 1250	2000 / 1800 / 1250
Уровень шума, дБ(А)		41 / 35 / 32	49 / 45 / 42	50 / 46 / 42	51 / 46 / 40	51 / 46 / 40
Вес, Кг	Нетто	28	36	36	44	44
	Брутто	32	42	42	50,5	50,5
Размер, мм	Нетто, Ш x Г x В	1000 x 690 x 235	1280 x 690 x 235	1280 x 690 x 235	1600 x 690 x 235	1600 x 690 x 235
	Брутто, Ш x Г x В	1080 x 770 x 325	1360 x 770 x 325	1360 x 770 x 325	1680 x 770 x 325	1680 x 770 x 325
Внешний блок						
Расход воздуха, м3/ч		2600	3000	3850	5800	5800
Уровень шума, дБ(А)		55	57	58	58	60
Вес, Кг	Нетто	36	48	64	95	99
	Брутто	39	51	74	105	109
Размер, мм	Нетто, Ш x Г x В	800 x 315 x 545	825 x 310 x 655	970 x 395 x 805	940 x 370 x 1325	940 x 370 x 1325
	Брутто, Ш x Г x В	860 x 350 x 600	900 x 370 x 700	1030 x 450 x 865	1060 x 435 x 1385	1060 x 435 x 1385
Монтажные размеры, мм (Ш / В)		280 / 944	280 / 1224	280 / 1224	280 / 1544	280 / 1544
Силовой кабель, мм²		3*2,5	3*2,5	5*2,5	5*2,5	5*2,5
Межблочный кабель, мм²		8*1,5	8*1,5	5*1,5	5*1,5	5*1,5
Фреон		R410A				
Количество фреона, Кг		1,2	1,9	1,9	2,5	3,3
Доп. заправка хладагента, гр		20	50	70	70	70
Диапазон рабочих температур, °C	°C на ИК-пульте	16-32	16-32	16-32	16-32	16-32
	Внешний блок (охлаждение/обогрев)	-20~49 / -20~24	-20~49 / -20~24	-20~49 / -20~24	-20~49 / -20~24	-20~49 / -20~24

Особенности:

- Самоочистка внутреннего блока
- I FEEL
- Теплый пуск
- Автоматический выбор режима
- Объемное воздухораспределение
- Панель с круговым распределением
- Автоматическая разморозка
- Ночной режим
- Режим TURBO
- Инфракрасный пульт
- Низкотемпературный комплект
- Таймер
- Режим энергосбережения
- ON/OFF
- Анти-F
- Работа в режиме обогрева до +20°C
- Работа в режиме охлаждения до -20°C

1. Напольно-потолочная сплит-система DH-NP-A идеально подходит для создания комфортного микроклимата в ресторанах, гостиницах, офисных помещениях. Прибор имеет элегантный дизайн, на передней панели расположены индикаторы режимов работы и цифровой дисплей с указанием температуры. Управление производится с помощью беспроводного пульта.
2. Универсальный монтаж. Внутренний блок может быть установлен горизонтально у потолка или вертикально на стене.
3. Функция clean благодаря которой устройство автоматически сушится и очищается от пыли, что повышает эффективность охлаждения и нагрева.

2025

DH-NP-A • DAHATSU

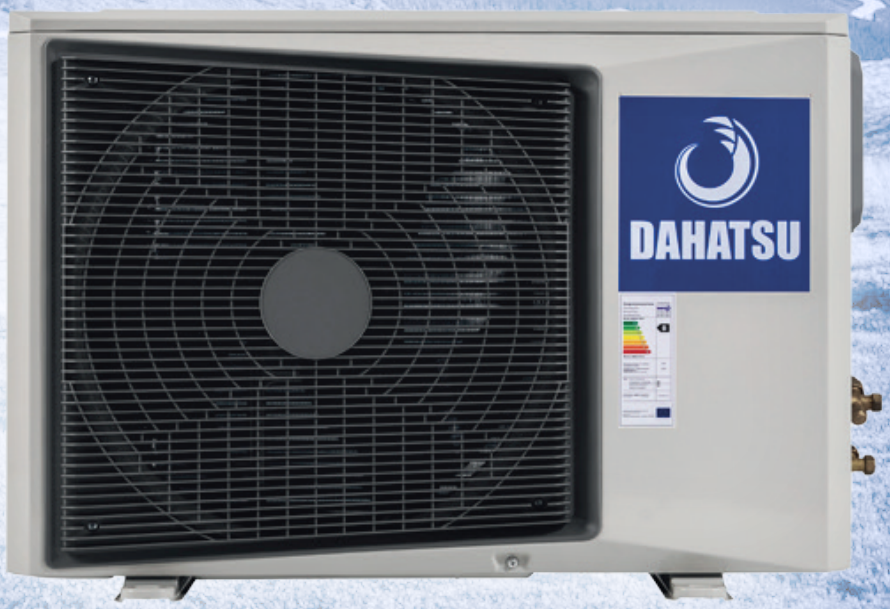

Напольно-потолочный тип DH-NP-A (TCL)

DAHATSU

Модель		DH-NP-18A	DH-NP-24A	DH-NP-36A	DH-NP-48A	DH-NP-60A
Охлаждение	Производительность, Вт	5300	7300	10550	14200	17600
	Потребляемая мощность, Вт	1650	2270	3280	4420	5480
	Номинальный ток, А	7,78	8,7	7,8	9,3	12
	Энергоэффективность, EER	3,21	3,22	3,22	3,21	3,21
Обогрев	Производительность, Вт	5600	7500	12000	15300	17800
	Потребляемая мощность, Вт	1550	2070	3320	4230	4930
	Номинальный ток, А	8,5	8,4	7,2	9,5	12,4
	Энергоэффективность, COP	3,65	3,61	3,62	3,61	3,62
Электропитание, V/Hz/Ph		220-240V/50Hz/1Ph		380-415V/50Hz/3Ph		
Сторона подключения		ВНЕШНИЙ БЛОК				
Макс. длина трассы, м		20	20	30	50	50
Макс. перепад высот, м		15	15	20	30	30
Диаметр жидкостной трубы, мм		6,35 (1/4)	9,52 (3/8)	9,52 (3/8)	9,52 (3/8)	9,52 (3/8)
Диаметр газовой трубы, мм		12,7 (1/2)	15,88 (5/8)	15,88 (5/8)	19,05 (3/4)	19,05 (3/4)
Диаметр дренажной трубы, мм		32	32	32	32	32
Внутренний блок						
Расход воздуха, м3/ч		900 / 800 / 700	1200 / 1050 / 900	1700 / 1300 / 1100	2177 / 1689 / 1434	2177 / 1689 / 1434
Уровень шума, дБ(А)		41 / 39 / 36	43 / 41 / 38	43 / 41 / 38	50 / 47 / 44	50 / 47 / 44
Вес, Кг	Нетто	23	23	29	40	40
	Брутто	29	29	35	46	46
Размер, мм	Нетто, Ш x Г x В	1055 x 675 x 235	1055 x 675 x 235	1275 x 675 x 235	1635 x 675 x 235	1635 x 675 x 235
	Брутто, Ш x Г x В	1130 x 748 x 305	1130 x 748 x 305	1350 x 748 x 305	1710 x 748 x 305	1710 x 748 x 305
Внешний блок						
Расход воздуха, м3/ч		2600	3000	3850	5800	5800
Уровень шума, дБ(А)		55	57	58	58	60
Вес, Кг	Нетто	36	48	64	95	99
	Брутто	39	51	74	105	109
Размер, мм	Нетто, Ш x Г x В	780 x 288 x 590	845 x 330 x 700	910 x 360 x 805	940 x 340 x 1250	940 x 340 x 1250
	Брутто, Ш x Г x В	890 x 385 x 628	960 x 430 x 735	1030 x 475 x 860	1030 x 430 x 1365	1030 x 430 x 1365
Монтажные размеры, мм (Ш / В)		280 / 944	280 / 1224	280 / 1224	280 / 1544	280 / 1544
Силовой кабель, мм²		3*2,5	3*2,5	5*2,5	5*2,5	5*2,5
Межблочный кабель, мм²		8*1,5	8*1,5	5*1,5	5*1,5	5*1,5
Фреон		R410A				
Количество фреона, Кг		1,2	1,9	1,9	2,5	3,3
Доп. заправка хладагента, гр		20	50	70	70	70
Диапазон рабочих температур, °C	°C на ИК-пульте	16-32	16-32	16-32	16-32	16-32
	Внешний блок (охлаждение/обогрев)	-20~43 / -20~24	-20~49 / -20~24	-20~49 / -20~24	-20~49 / -20~24	-20~49 / -20~24

Особенности:

- Самоочистка внутреннего блока
- I FEEL
- Теплый пуск
- Автоматический выбор режима
- Объемное воздухораспределение
- Панель с круговым распределением
- Автоматическая разморозка
- Ночной режим
- Режим TURBO
- Инфракрасный пульт
- Низкотемпературный комплект
- Таймер
- Режим энергосбережения
- ON/OFF
- Анти-F
- Работа в режиме обогрева до +20°C
- Работа в режиме охлаждения до -20°C

1. Напольно-потолочная сплит-система DH-NP-A идеально подходит для создания комфортного микроклимата в ресторанах, гостиницах, офисных помещениях. Прибор имеет элегантный дизайн, на передней панели расположены индикаторы режимов работы и цифровой дисплей с указанием температуры. Управление производится с помощью беспроводного пульта.
2. Универсальный монтаж. Внутренний блок может быть установлен горизонтально у потолка или вертикально на стене.
3. Функция clean благодаря которой устройство автоматически сушится и очищается от пыли, что повышает эффективность охлаждения и нагрева.

2025

DH-NP-A • DAHATSU

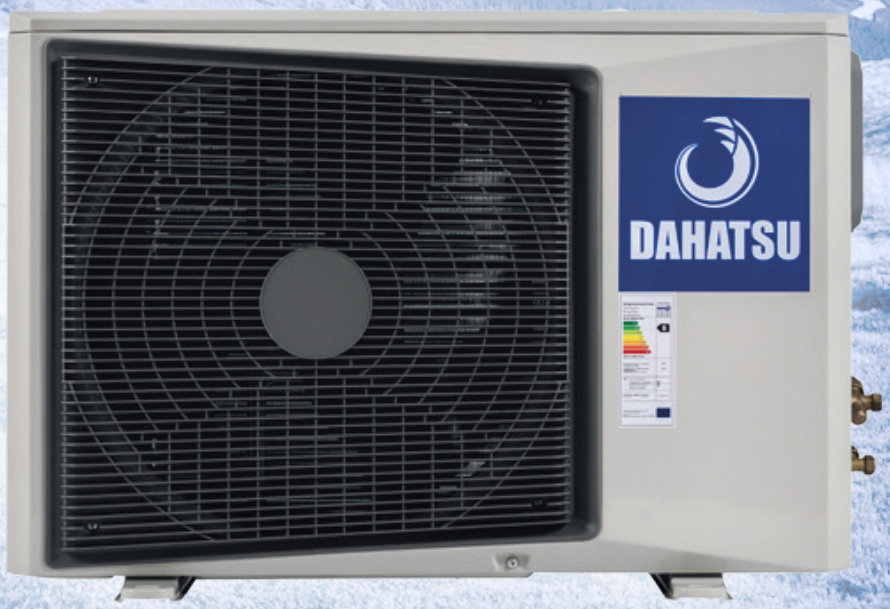

Напольно-потолочный тип DH-NP INV (TCL)

DAHATSU

Модель		DH-NP-36 INV	DH-NP-48 INV	DH-NP-60 INV
Охлаждение	Производительность, Вт	10700	14200	17600
	Потребляемая мощность, Вт	3300	4420	5480
	Рабочий ток, А	16	7,6	8,2
	Энергоэффективность, EER	3,24	3,21	3,21
Обогрев	Производительность, Вт	12000	15400	17800
	Потребляемая мощность, Вт	3320	4260	4930
	Рабочий ток, А	16,5	7,3	8,1
	Энергоэффективность, COP	3,61	3,62	3,61
Электропитание, V/Hz/Ph		220-240V/50Hz/1Ph	380-415V/50Hz/3Ph	
Сторона подключения		ВНЕШНИЙ БЛОК		
Макс. длина трассы, м		35	50	50
Макс. перепад высот, м		20	30	30
Диаметр жидкостной трубы, мм		9,52 (3/8)	9,52 (3/8)	9,52 (3/8)
Диаметр газовой трубы, мм		15,88 (5/8)	19,05 (5/8)	19,05 (5/8)
Диаметр дренажной трубы, мм		25	25	25
Внутренний блок				
Расход воздуха, м3/ч		1600	2000	2000
Уровень шума, дБ(А)		43 / 41 / 38	50 / 47 / 44	50 / 47 / 44
Вес, Кг	Нетто	29	40	40
	Брутто	35	46	46
Размер, мм	Нетто, Ш x Г x В	1275 x 675 x 235	1635 x 675 x 235	1635 x 675 x 235
	Брутто, Ш x Г x В	1350 x 748 x 305	1710 x 748 x 305	1710 x 748 x 305
Внешний блок				
Расход воздуха, м/ч		3600	5000	5600
Уровень шума, дБ(А)		54	55	56
Вес, Кг	Нетто	47	65	75
	Брутто	51	70	83
Размер, мм	Нетто, Ш x Г x В	910 x 804 x 378	910 x 804 x 378	1010 x 858 x 436
	Брутто, Ш x Г x В	1022 x 860 x 480	1022 x 860 x 480	1135 x 970 x 530
Монтажные размеры, мм (Ш / В)		280 / 1224	280 / 1544	280 / 1544
Силовой кабель, мм²		5*2,5	5*2,5	5*2,5
Межблочный кабель, мм²		5*1,5	5*1,5	5*1,5
Фреон		R410A		
Количество фреона, Кг		1,9	2,5	3,3
Доп. заправка хладагента, гр		70	70	70
Диапазон рабочих температур, °C	°C на ИК-пульте	16-31	16-31	16-31
	Внешний блок (охлаждение/обогрев)	-20~48 / -20~24	-20~48 / -20~24	-20~48 / -20~24

Особенности:

- Самоочистка внутреннего блока
- I FEEL
- Теплый пуск
- Автоматический выбор режима
- Объемное воздухораспределение
- Панель с круговым распределением
- Автоматическая разморозка
- Ночной режим
- Режим TURBO
- Инфракрасный пульт
- Низкотемпературный комплект
- Таймер
- Режим энергосбережения
- ON/OFF
- Анти-F
- Работа в режиме обогрева до +20°C
- Работа в режиме охлаждения до -20°C
- DC INVERTER

1. Напольно-потолочная сплит-система DH-NP-INV идеально подходит для создания комфортного микроклимата в ресторанах, гостиницах, офисных помещениях. Прибор имеет элегантный дизайн, на передней панели расположены индикаторы режимов работы и цифровой дисплей с указанием температуры. Управление производится с помощью беспроводного пульта.
2. Универсальный монтаж. Внутренний блок может быть установлен горизонтально у потолка или вертикально на стене.
3. Наружный блок инверторной сплит-системы оснащён одним вентилятором, что делает систему легче, тише и проще в установке. Отличается от моделей с двумя вентиляторами более компактными габаритами при сохранении производительности.

2025

DH-NP INV • DAHATSU

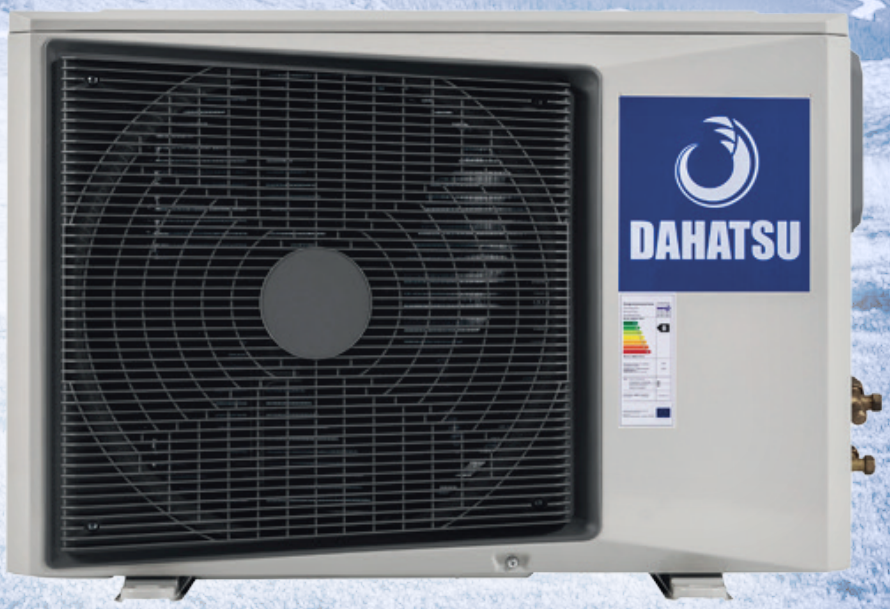

Кассетный тип DH-CS-A (AUX)

DAHATSU

Модель		DH-CS-12A	DH-CS-18A	DH-CS-24A	DH-CS-36A	DH-CS-48A	DH-CS-60A
Охлаждение	Производительность, Вт	3520	5280	7030	10550	14070	16120
	Потребляемая мощность, Вт	1300	1700	2150	3500	4680	5550
	Номинальный ток, А	6,6	7,8	9,35	7,2	9,1	11
	Энергоэффективность, EER	2,71	3,1	3,27	3,1	3,1	2,9
Обогрев	Производительность, Вт	3960	5600	7200	11700	15240	17600
	Потребляемая мощность, Вт	1280	1550	1820	3340	4600	5570
	Номинальный ток, А	5,8	6,8	8,48	7	9	10
	Энергоэффективность, COP	3,1	3,61	3,96	3,5	3,31	3,16
Электропитание, V/Hz/Ph		220-240V/50Hz/1Ph			380-415V/50Hz/3Ph		
Сторона подключения		ВНЕШНИЙ БЛОК					
Макс. длина трассы, м		20	20	20	30	50	50
Макс. перепад высот, м		15	15	15	20	30	30
Диаметр жидкостной трубы, мм		6,35 (1/4)	6,35 (1/4)	9,52 (3/8)	9,52 (3/8)	9,52 (3/8)	9,52 (3/8)
Диаметр газовой трубы, мм		12,7 (1/2)	12,7 (1/2)	15,88 (5/8)	15,88 (5/8)	19,05 (3/4)	19,05 (3/4)
Диаметр дренажной трубы, мм		32	32	32	32	32	32
Внутренний блок							
Расход воздуха, м3/ч		750 / 700 / 600	800 / 750 /600	1500 / 1300 / 1100	1600 /1500 / 1400	1800 / 1600 / 1400	1900 / 1700 / 1500
Уровень шума, дБ(А)		40 / 37 / 32	41 / 38 / 34	43 / 41 / 37	45/ 43 / 39	45/ 43 / 39	47 / 44 / 43
Вес, Кг	Без упаковки	16	16	27	28	28	28
	В упаковке	21	22	27	33	33	33
Размер, мм	Без упаковки, Ш х Г х В	570 x 570 x 260	570 x 570 x 260	835 x 835 x 250	835 x 835 x 250	835 x 835 x 290	835 x 835 x 290
	В упаковке, Ш х Г х В	720 x 650 x 290	720 x 650 x 290	910 x 910 x 310	910 x 910 x 310	910x 910 x 350	910 x 910 x 350
Внешний блок							
Расход воздуха, м3/ч		1700	2600	3000	3850	5800	5800
Уровень шума, дБ(А)		53	54	54	56	58	60
Вес, Кг	Без упаковки	28	36	48	64	95	99
	В упаковке	32	39	51	74	105	109
Размер, мм	Без упаковки, Ш х Г х В	730 x 285 x 545	800 x 315 x 545	825 x 310 x 655	970 x 395 x 805	940 x 370 x 1325	940 x 370 x 1325
	В упаковке, Ш х Г х В	850 x 370 x 620	920 x 400 x 620	945 x 435 x 725	1105 x 495 x 895	1080 x 430 x 1440	1080 x 430 x 1440
Силовой кабель, мм²		3*2,5	3*2,5	3*2,5	5*2,5	5*2,5	5*2,5
Межблочный кабель, мм²		8*1,5	8*1,5	8*1,5	5*1,5	5*1,5	5*1,5
Фреон		R410A					
Количество фреона, Кг		1,2	1,2	1,9	1,9	2,9	3
Доп. заправка хладагента, гр		20	20	50	70	70	70
Диапазон рабочих температур, °C	°C на ИК-пульте	16-32	16-32	16-32	16-32	16-32	16-32
	Внешний блок (охлаждение/обогрев)	-20~49 / -20~24	-20~49 / -20~24	-20~49 / -20~24	-20~49 / -20~24	-20~49 / -20~24	-20~49/ -20~24
Декоративная панель							
Вес, Кг	Без упаковки	2,2	2,7	6	6	6	6
	В упаковке	3,7	4,3	9	9	9	9
Размер, мм	Без упаковки, Ш х Г х В	650 x 650 x 55	655 x 655 x 50	950 x 950 x 55	950 x 950 x 55	950 x 950 x 55	950 x 950 x 55
	В упаковке, Ш х Г х В	710 x 710 x 80	710 x 710 x 80	1000 x 1000 x 100	1000 x 1000 x 100	1000 x 1000 x 100	1000 x 1000 x 100

Особенности:

- Самоочистка внутреннего блока
- I FEEL
- Теплый пуск
- Автоматический выбор режима
- Объемное воздухораспределение
- Панель с круговым распределением
- Автоматическая разморозка
- Ночной режим
- Режим TURBO
- Инфракрасный пульт
- Низкотемпературный комплект
- Таймер
- Режим энергосбережения
- ON/OFF
- Анти-F
- Работа в режиме обогрева до +20°C
- Работа в режиме охлаждения до -20°C

1. Кассетная сплит-система DH-CS-A позволит быстро и равномерно создать и поддерживать комфортную температуру в помещении. Распределение воздуха на 360 градусов. Панель с круговым распределением воздушного потока обеспечивает эффективное охлаждение или нагрев.
2. Данный вид кондиционеров интегрируется в подвесные потолки и осуществляет подачу воздуха в 4 потока. Новейшая модель DH-CS-A обладает привлекательным видом, компактными габаритами, множеством настроек и функций.
3. Режим TURBO активирует максимальную производительность и позволяет быстрее достичь необходимой температуры.

2025

DH-CS-A • DAHATSU

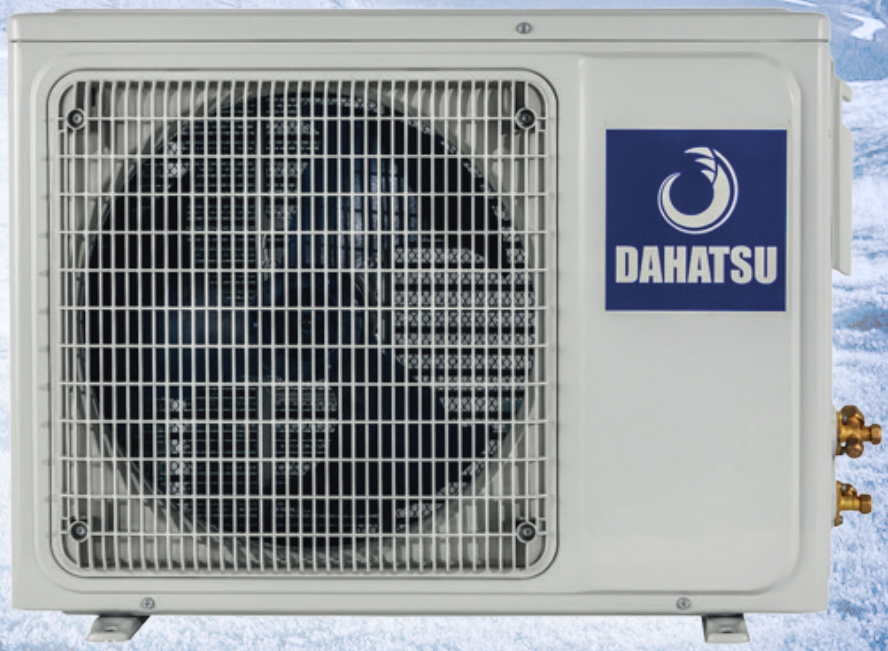

Кассетный тип DH-CS-A (TCL)

DAHATSU

Модель		DH-CS-12A	DH-CS-18A	DH-CS-24A	DH-CS-36A	DH-CS-48A	DH-CS-60A
Охлаждение	Производительность, Вт	3800	5300	7300	10550	14200	17600
	Потребляемая мощность, Вт	1180	1650	2270	3280	4420	5480
	Номинальный ток, А	5,68	7,65	8,7	7,8	9,3	11
	Энергоэффективность, EER	3,22	3,21	3,22	3,22	3,21	3,21
Обогрев	Производительность, Вт	4200	5600	7500	12000	15300	17800
	Потребляемая мощность, Вт	1150	1550	2070	3320	4230	4930
	Номинальный ток, А	8	8	8	7,2	9,5	11,3
	Энергоэффективность, COP	3,65	3,61	3,62	3,61	3,62	3,61
Электропитание, V/Hz/Ph		220-240V/50Hz/1Ph			380-415V/50Hz/3Ph		
Сторона подключения		ВНЕШНИЙ БЛОК					
Макс. длина трассы, м		20	20	20	30	50	50
Макс. перепад высот, м		15	15	15	20	30	30
Диаметр жидкостной трубы, мм		6,35 (1/4)	6,35 (1/4)	9,52 (3/8)	9,52 (3/8)	9,52 (3/8)	9,52 (3/8)
Диаметр газовой трубы, мм		12,7 (1/2)	12,7 (1/2)	15,88 (5/8)	15,88 (5/8)	19,05 (3/4)	19,05 (3/4)
Диаметр дренажной трубы, мм		32	32	32	32	32	32
Внутренний блок							
Расход воздуха, м3/ч		750 / 700 / 600	800 / 750 /600	1500 / 1300 / 1100	1600 /1500 / 1400	1800 / 1600 / 1400	1900 / 1700 / 1500
Уровень шума, дБ(А)		40 / 37 / 32	41 / 38 / 34	43 / 41 / 37	45/ 43 / 39	45/ 43 / 39	47 / 44 / 43
Вес, Кг	Без упаковки	18	19	22	26	28	28
	В упаковке	21	22	27	30	33	33
Размер, мм	Без упаковки, Ш х Г х В	570 x 570 x 245	570 x 570 x 245	840 x 840 x 245	840 x 840 x 245	840 x 840 x 290	840 x 840 x 290
	В упаковке, Ш х Г х В	720 x 720 x 310	720 x 720 x 310	935 x 935 x 305	910 x 910 x 305	935 x 935 x 305	935 x 935 x 305
Внешний блок							
Расход воздуха, м3/ч		1700	2600	3000	3850	5800	5800
Уровень шума, дБ(А)		53	54	54	56	58	60
Вес, Кг	Без упаковки	28	36	48	64	95	99
	В упаковке	32	39	51	74	105	109
Размер, мм	Без упаковки, Ш х Г х В	780 x 288 x 590	780 x 288 x 590	845 x 330 x 700	910 x 360 x 805	940 x 340 x 1250	940 x 340 x 1250
	В упаковке, Ш х Г х В	890 x 385 x 628	890 x 385 x 628	960 x 430 x 735	1030 x 475 x 860	1030 x 430 x 1365	1030 x 430 x 1365
Силовой кабель, мм²		3*2,5	3*2,5	3*2,5	5*2,5	5*2,5	5*2,5
Межблочный кабель, мм²		8*1,5	8*1,5	8*1,5	5*1,5	5*1,5	5*1,5
Фреон		R410A					
Количество фреона, Кг		1,2	1,2	1,9	1,9	2,9	3
Доп. заправка хладагента, гр		20	20	50	70	70	70
Диапазон рабочих температур, °C	°C на ИК-пульте	16-32	16-32	16-32	16-32	16-32	16-32
	Внешний блок (охлаждение/обогрев)	-20~49 / -20~24	-20~49 / -20~24	-20~49 / -20~24	-20~49 / -20~24	-20~49 / -20~24	-20~49/ -20~24
Декоративная панель							
Вес, Кг	Без упаковки	2,2	2,7	6	6	6	6
	В упаковке	3,7	4,3	9	9	9	9
Размер, мм	Без упаковки, Ш х Г х В	650 x 650 x 57	650 x 650 x 57	950 x 950 x 45	950 x 950 x 45	950 x 950 x 45	950 x 950 x 45
	В упаковке, Ш х Г х В	735 x 735 x 110	735 x 735 x 110	1055 x 1055 x 90	1055 x 1055 x 90	1055 x 1055 x 90	1055 x 1055 x 90

Особенности:

- Самоочистка внутреннего блока
- I FEEL
- Теплый пуск
- Автоматический выбор режима
- Объемное воздухораспределение
- Панель с круговым распределением
- Автоматическая разморозка
- Ночной режим
- Режим TURBO
- Инфракрасный пульт
- Низкотемпературный комплект
- Таймер
- Режим энергосбережения
- ON/OFF
- Анти-F
- Работа в режиме обогрева до +20°C
- Работа в режиме охлаждения до -20°C

1. Кассетная сплит-система DH-CS-A позволит быстро и равномерно создать и поддерживать комфортную температуру в помещении. Распределение воздуха на 360 градусов. Панель с круговым распределением воздушного потока обеспечивает эффективное охлаждение или нагрев.
2. Данный вид кондиционеров интегрируется в подвесные потолки и осуществляет подачу воздуха в 4 потока. Новейшая модель DH-CS-A обладает привлекательным видом, компактными габаритами, множеством настроек и функций.
3. Режим TURBO активирует максимальную производительность и позволяет быстрее достичь необходимой температуры.

2025

DH-CS-A • DAHATSU

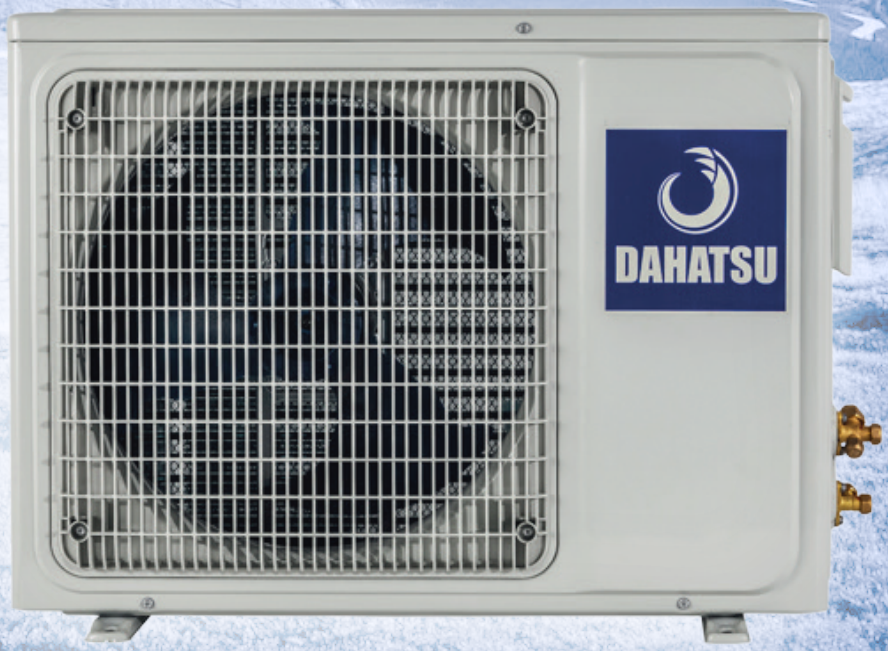

Кассетный тип DH-CS INV (TCL)

DAHATSU

Модель		DH-CS-18 INV	DH-CS-24 INV	DH-CS-36 INV	DH-CS-48 INV	DH-CS-60 INV
Охлаждение	Производительность, Вт	5500	7300	10700	14200	17600
	Потребляемая мощность, Вт	1350	1800	3300	4420	5040
	Рабочий ток, А	9,2	11,5	16	7,6	8,2
	Энергоэффективность, EER	4,07	4,06	3,24	3,21	3,21
Обогрев	Производительность, Вт	5700	7600	12000	15400	17800
	Потребляемая мощность, Вт	1570	2105	3320	4230	4930
	Рабочий ток, А	10	10,8	16,5	7,3	8,1
	Энергоэффективность, COP	3,63	3,61	3,61	3,62	3,61
Электропитание, V/Hz/Ph		220-240V/50Hz/1Ph			380-415V/50Hz/3Ph	
Сторона подключения		ВНУТРЕННИЙ БЛОК			ВНЕШНИЙ БЛОК	
Макс. длина трассы, м		30	30	35	50	50
Макс. перепад высот, м		15	15	20	30	30
Диаметр жидкостной трубы, мм		6,35 (1/4)	6,35 (1/4)	9,52 (3/8)	9,52 (3/8)	9,52 (3/8)
Диаметр газовой трубы, мм		12,7 (1/2)	12,7 (1/2)	15,88 (5/8)	15,88 (5/8)	15,88 (5/8)
Диаметр дренажной трубы, мм		25	25	25	25	25
Внутренний блок						
Расход воздуха, м3/ч		800	1500	1600	2000	2000
Уровень шума, дБ(А)		41 / 36 / 33	42 / 39 / 35	47 / 45 / 42	49/ 46 / 43	49 / 46 / 43
Вес, Кг	Без упаковки	19	23	24	30	30
	В упаковке	21	28	28	35	36
Размер, мм	Без упаковки, Ш х Г х В	575 x 260 x 575	840 x 245 x 840	840 x 245 x 840	840 x 290 x 840	840 x 290 x 840
	В упаковке, Ш х Г х В	725 x 300 x 725	935 x 305 x 935	935 x 305 x 935	935 x 350 x 935	935 x 350 x 935
Внешний блок						
Расход воздуха, м3/ч		3000	3000	3600	5000	5600
Уровень шума, дБ(А)		51	53	54	55	56
Вес, Кг	Без упаковки	28	31	47	65	75
	В упаковке	30	33	51	70	83
Размер, мм	Без упаковки, Ш х Г х В	780 x 605 x 307	780 x 605 x 307	910 x 804 x 378	910 x 804 x 378	1010 x 858 x 436
	В упаковке, Ш х Г х В	890 x 628 x 385	890 x 648 x 385	1022 x 860 x 480	1022 x 860 x 480	1135 x 970 x 530
Силовой кабель, мм²		3*2,5	3*2,5	5*2,5	5*2,5	5*2,5
Межблочный кабель, мм²		8*1,5	8*1,5	5*1,5	5*1,5	5*1,5
Фреон		R410A				
Количество фреона, Кг		1,2	1,9	1,9	2,9	3
Доп. заправка хладагента, гр		20	50	70	70	70
Диапазон рабочих температур, °C	°C на ИК-пульте	16-31	16-31	16-31	16-31	16-31
	Внешний блок (охлаждение/обогрев)	-20~48 / -20~24	-20~48 / -20~24	-20~48 / -20~24	-20~48 / -20~24	-20~48 / -20~24
Декоративная панель						
Вес, Кг	Без упаковки	2,5	6	6	6	6
	В упаковке	4,5	9	9	9	9
Размер, мм	Без упаковки, Ш х Г х В	650 x 30 x 650	950 x 45 x 950	950 x 45 x 950	950 x 45 x 950	950 x 45 x 950
	В упаковке, Ш х Г х В	735 x 130 x 735	1055 x 90 x 1055	1055 x 90 x 1055	1055 x 90 x 1055	1055 x 90 x 1055

Особенности:

- Самоочистка внутреннего блока
- I FEEL
- Теплый пуск
- Автоматический выбор режима
- Объемное воздухораспределение
- Панель с круговым распределением
- Автоматическая разморозка
- Ночной режим
- Режим TURBO
- Инфракрасный пульт
- Низкотемпературный комплект
- Режим энергосбережения
- Функция самодиагностики
- Таймер
- ON/OFF
- Работа в режиме обогрева до +20°C
- Работа в режиме охлаждения до -20°C
- DC INVERTER

1. Кассетная сплит-система DH-CS-A позволит быстро и равномерно создать и поддерживать комфортную температуру в помещении. Распределение воздуха на 360 градусов. Панель с круговым распределением воздушного потока обеспечивает эффективное охлаждение или нагрев.
2. Данный вид кондиционеров интегрируется в подвесные потолки и осуществляет подачу воздуха в 4 потока. Новейшая модель DH-CS-A обладает привлекательным видом, компактными габаритами, множеством настроек и функций.
3. Наружный блок инверторной сплит-системы оснащён одним вентилятором, что делает систему легче, тише и проще в установке.

2025

DH-CS INV • DAHATSU

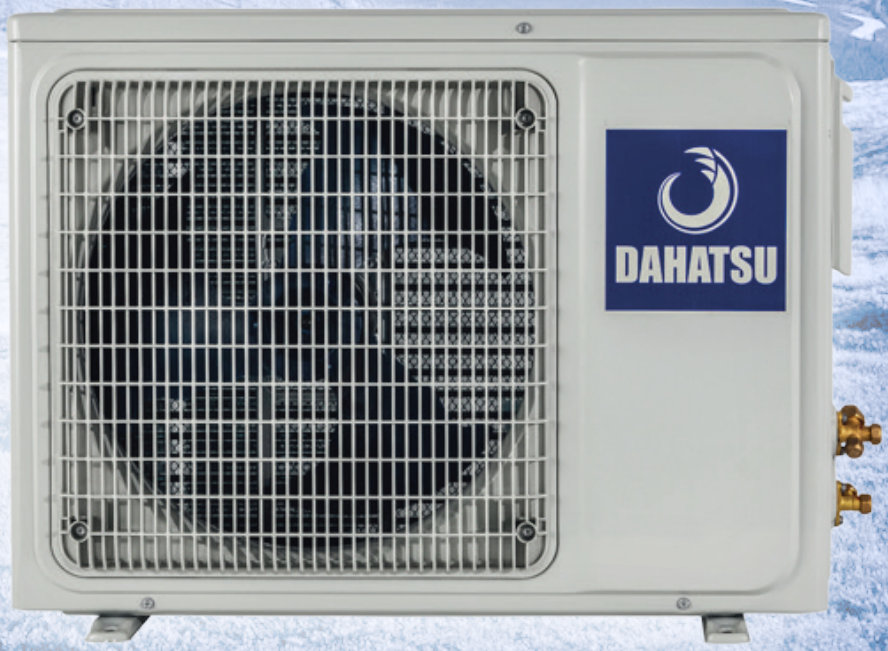

Каналый тип DH-KN-A (AUX)

DAHATSU

Модель		DH-KN-18A	DH-KN-24A	DH-KN-36A	DH-KN-48A	DH-KN-60A	DH-KN-100A
Охлаждение	Производительность, Вт	5280	7030	10550	14070	16120	28000
	Потребляемая мощность, Вт	1730	2150	3500	4680	5550	10600
	Рабочий ток, А	7,5	9,35	7,2	9,1	11	17
	Энергоэффективность, EER	3,05	3,27	3,01	3,01	2,9	2,64
Обогрев	Производительность, Вт	5600	7400	11700	15240	17600	31000
	Потребляемая мощность, Вт	1150	1550	2070	3320	4320	9480
	Рабочий ток, А	6,8	8,13	7	9	10	15,35
	Энергоэффективность, COP	3,61	3,96	3,61	3,45	3,51	3,27
Электропитание, V/Hz/Ph		220-240V/50Hz/1Ph		380-415V/50Hz/3Ph			
Сторона подключения		ВНЕШНИЙ БЛОК					
Макс. длина трассы, м		30	30	35	50	50	50
Макс. перепад высот, м		15	15	20	30	30	30
Диаметр жидкостной трубы, мм		6,35 (1/4)	6,35 (3/8)	9,52 (3/8)	9,52 (3/8)	9,52 (3/8)	9,52 (3/8)x2
Диаметр газовой трубы, мм		12,7 (1/2)	15,88 (5/8)	15,88 (5/8)	15,88 (3/4)	19,05 (3/4)	19,05 (3/4)
Диаметр дренажной трубы, мм		32	32	32	32	32	32
Внутренний блок							
Расход воздуха, м3/ч		1000 / 760 / 665	1400 / 1250 / 1050	1650 / 1540 / 1460	2400 / 2100 / 1700	2600 / 2300 / 1950	5000 / 4000 / 3600
Уровень шума, дБ(А)		40 / 32 / 29	41 / 33 / 30	44 / 41 / 39	44 / 42 / 40	45 / 42 / 40	55 / 49 / 45
Вес, Кг	Нетто	32	33	36	45	50	91
	Брутто	37	38	42	51	56	111
Размер, мм	Нетто, Ш x Г x В	890 x 735 x 290	890 x 735 x 290	890 x 735 x 290	1250 x 735 x 290	1250 x 735 x 290	1350 x 700 x 460
	Брутто, Ш x Г x В	1070 x 800 x 360	1070 x 800 x 360	1070 x 800 x 360	1430 x 800 x 360	1430 x 800 x 360	1540 x 810 x 610
Внешний блок							
Расход воздуха, м3/ч		2600	3000	3850	5800	5800	6000x2
Уровень шума, дБ(А)		53	54	54	56	60	60
Вес, Кг	Нетто	36	48	64	95	99	176
	Брутто	39	51	74	105	109	191
Размер, мм	Нетто, Ш x Г x В	800 x 315 x 545	825 x 310 x 655	970 x 395 x 805	940 x 370 x 1325	940 x 370 x 1325	1120 x 400 x 1510
	Брутто, Ш x Г x В	920 x 400 x 620	945 x 435 x 725	1105 x 495 x 895	1080 x 430 x 1440	1080 x 430 x 1440	1270 x 545 x 1710
Параметры компрессора	Тип	ROTARY					
	Модель	HIGHLY	HIGHLY	HIGHLY	HIGHLY	HIGHLY	HIGHLY
Силовой кабель, мм²		3*2,5	3*2,5	5*2,5	5*2,5	5*2,5	5*4
Межблочный кабель, мм²		8*1,5	8*1,5	5*1,5	5*1,5	5*1,5	5*1,5
Фреон		R410A					
Количество фреона, Кг		1,1	1,7	2,25	3	3,1	2 x 2,7
Доп. заправка хладагента, гр		59,4	91,8	121,5	162	167,4	70
Диапазон рабочих температур, °C	°C на пульте управления	16-32	16-32	16-32	16-32	16-32	16-32
	Внешний блок (охлаждение/обогрев)	-20~49 / -20~24	-20~49 / -20~24	-20~49 / -20~24	-20~49 / -20~24	-20~49 / -20~24	-20~49 / -20~24

Особенности:

- Самоочистка внутреннего блока
- Теплый пуск
- Автоматический выбор режима
- Объемное воздухораспределение
- Ночной режим
- Панель с круговым распределением
- Автоматическая разморозка
- Режим TURBO
- Режим энергосбережения
- Низкотемпературный комплект
- ON/OFF
- Инфракрасный пульт (опция)
- Функция самодиагностики
- Таймер
- Работа в режиме обогрева до +20°C
- Работа в режиме охлаждения до -20°C

1. Канальные кондиционеры DH-KN-A, как разновидность полупромышленного оборудования вентиляции и кондиционирования, разработан специально для подачи свежего воздуха, обогрева и охлаждения следующих типов помещений: бизнес-центров, торговых комлексов и супермаркетов; офисных зданий, загородных коттеджей, отелей и гостиниц.
2. Вход воздуха может осуществляться снизу или сзади блока, что легко реализуется в процессе монтажа.
3. Функция блокировки пульта управления позволяет как заблокировать, так и разблокировать пульт управления.

2025

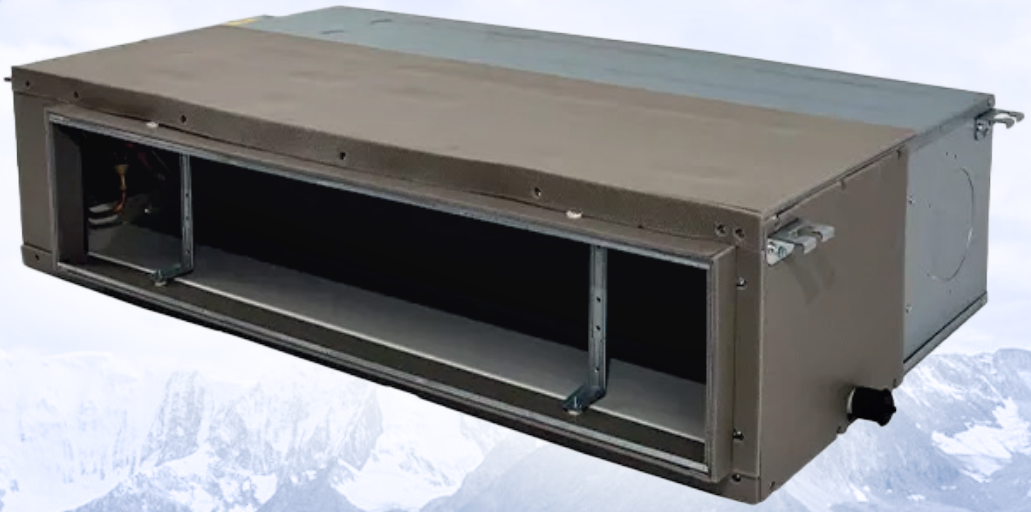

DH-KN-A • DAHATSU

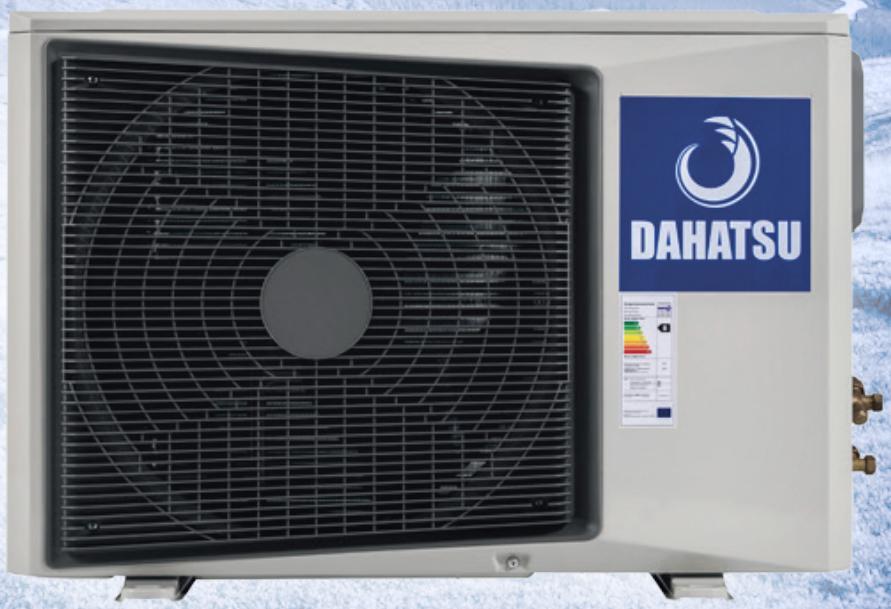

Каналый тип DH-KN-A (TCL)

DAHATSU

Модель		DH-KN-18A	DH-KN-24A	DH-KN-36A	DH-KN-48A	DH-KN-60A	DH-KN-100A
Охлаждение	Производительность, Вт	5300	7300	10550	14200	17600	28000
	Потребляемая мощность, Вт	1650	2270	3280	4420	5480	10600
	Рабочий ток, А	8	8,7	7,8	9,3	12	17
	Энергоэффективность, EER	3,21	3,22	3,22	3,21	3,21	2,64
Обогрев	Производительность, Вт	5600	7500	12000	15300	17800	31000
	Потребляемая мощность, Вт	1550	2070	3320	4230	4930	9480
	Рабочий ток, А	6,87	8	7,2	9,5	12,4	15,35
	Энергоэффективность, COP	3,61	3,62	3,61	3,62	3,61	3,27
Электропитание, V/Hz/Ph		220-240V/50Hz/1Ph		380-415V/50Hz/3Ph			
Сторона подключения		ВНЕШНИЙ БЛОК					
Макс. длина трассы, м		30	30	35	50	50	50
Макс. перепад высот, м		15	15	20	30	30	30
Диаметр жидкостной трубы, мм		6,35 (1/4)	9,52 (3/8)	9,52 (3/8)	9,52 (3/8)	9,52 (3/8)	9,52 (3/8)x2
Диаметр газовой трубы, мм		12,7 (1/2)	15,88 (5/8)	15,88 (5/8)	19,05 (3/4)	19,05 (3/4)	19,05 (3/4)
Диаметр дренажной трубы, мм		32	32	32	32	32	32
Внутренний блок							
Расход воздуха, м3/ч		1200 / 770 / 650	1500 / 950 / 800	1800 / 1500 / 1350	2200 / 1750 / 1550	2300 / 1800 / 1600	5000 / 4000 / 3600
Уровень шума, дБ(А)		41 / 33 / 30	44 / 41 / 39	44 / 42 / 40	45 / 42 / 40	45 / 43 / 41	55 / 49 / 45
Вес, Кг	Нетто	22	28	35	43	43	91
	Брутто	27	32	42	50	50	111
Размер, мм	Нетто, Ш x Г x В	920 x 605 x 210	920 x 605 x 270	1140 x 745 x 270	1200 x 835 x 300	1200 x 835 x 300	1350 x 700 x 460
	Брутто, Ш x Г x В	1115 x 690 x 280	1115 x 690 x 340	1345 x 830 x 345	1405 x 925 x 375	1405 x 925 x 375	1540 x 810 x 610
Внешний блок							
Расход воздуха, м3/ч		2600	3000	3850	5800	5800	6000x2
Уровень шума, дБ(А)		53	54	54	56	60	60
Вес, Кг	Нетто	36	48	64	95	99	176
	Брутто	39	51	74	105	109	191
Размер, мм	Нетто, Ш x Г x В	780 x 288 x 590	845 x 330 x 700	910 x 360 x 805	940 x 340 x 1250	940 x 340 x 1250	1120 x 400 x 1510
	Брутто, Ш x Г x В	890 x 385 x 628	960 x 430 x 735	1030 x 475 x 860	1030 x 430 x 1365	1030 x 430 x 1365	1270 x 545 x 1710
Параметры компрессора	Тип	ROTARY					
	Модель	HIGHLY	HIGHLY	HIGHLY	HIGHLY	HIGHLY	HIGHLY
Силовой кабель, мм²		3*2,5	3*2,5	5*2,5	5*2,5	5*2,5	5*4
Межблочный кабель, мм²		8*1,5	8*1,5	5*1,5	5*1,5	5*1,5	5*1,5
Фреон		R410A					
Количество фреона, Кг		1,1	1,7	2,25	3	3,1	2 x 2,7
Доп. заправка хладагента, гр		59,4	91,8	121,5	162	167,4	70
Диапазон рабочих температур, °C	°C на пульте управления	16-32	16-32	16-32	16-32	16-32	16-32
	Внешний блок (охлаждение/обогрев)	-20~49 / -20~31	-20~49 / -20~31	-20~49 / -20~31	-20~49 / -20~31	-20~49 / -20~31	-20~49 / -20~31

Особенности:

- Самоочистка внутреннего блока
- Теплый пуск
- Автоматический выбор режима
- Объемное воздухораспределение
- Ночной режим
- Панель с круговым распределением
- Автоматическая разморозка
- Режим TURBO
- Режим энергосбережения
- Низкотемпературный комплект
- ON/OFF
- Инфракрасный пульт (опция)
- Функция самодиагностики
- Таймер
- Работа в режиме обогрева до +20°C
- Работа в режиме охлаждения до -20°C

1. Канальные кондиционеры DH-KN-A, как разновидность полупромышленного оборудования вентиляции и кондиционирования, разработан специально для подачи свежего воздуха, обогрева и охлаждения следующих типов помещений: бизнес-центров, торговых комлексов и супермаркетов; офисных зданий, загородных коттеджей, отелей и гостиниц.
2. Вход воздуха может осуществляться снизу или сзади блока, что легко реализуется в процессе монтажа.
3. Функция блокировки пульта управления позволяет как заблокировать, так и разблокировать пульт управления.

2025

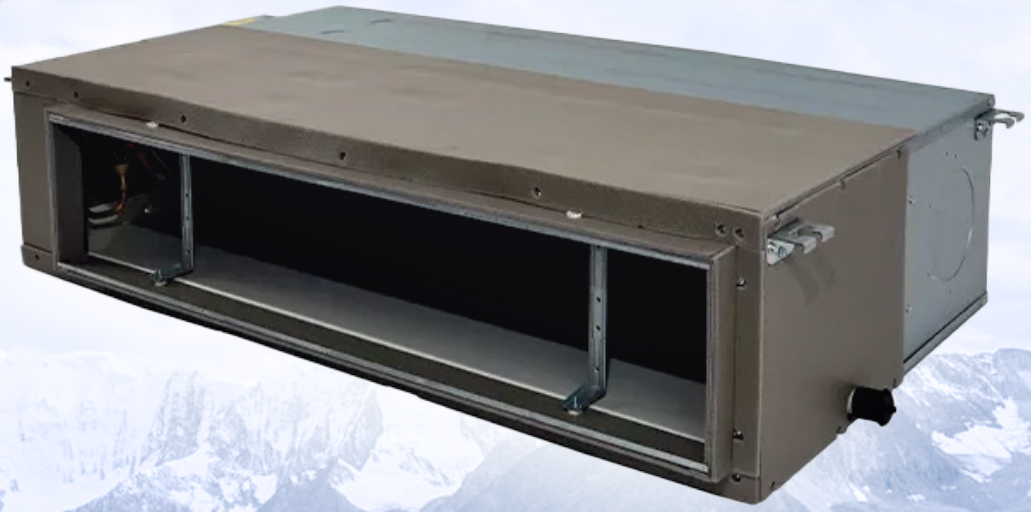

DH-KN-A • DAHATSU

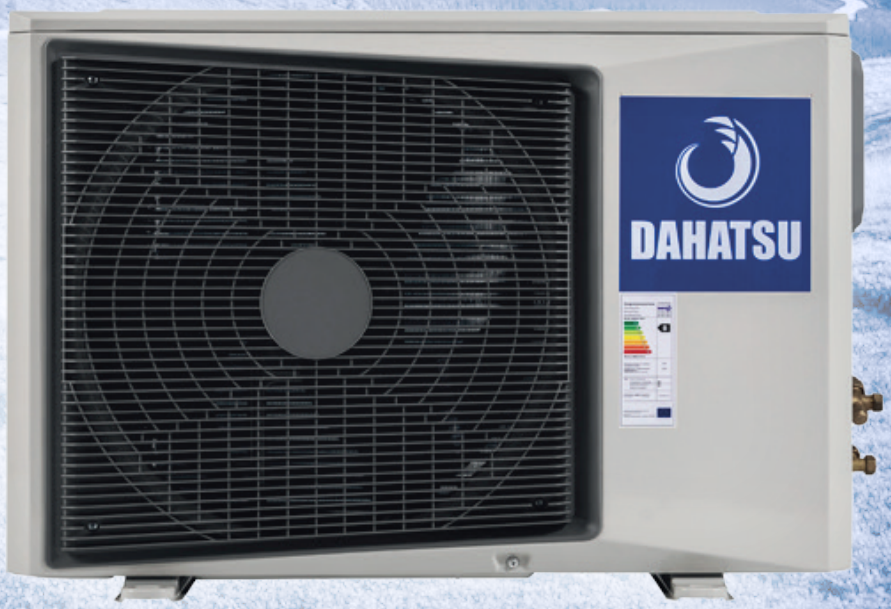

Колонный тип DH-KL-A (AUX)

DAHATSU

Модель		DH-KL-48A	DH-KL-60A	DH-KL-100A
Охлаждение	Производительность, Вт	14000	17600	28000
	Потребляемая мощность, Вт	5100	5850	10070
	Рабочий ток, А	10	10,6	17
	Энергоэффективность, EER	2,95	3,01	2,78
Обогрев	Производительность, Вт	14400	18300	31000
	Потребляемая мощность, Вт	4800	5360	10130
	Рабочий ток, А	10,2	10,9	19,75
	Энергоэффективность, COP	2,82	3,41	3,06
Электропитание, V/Hz/Ph		380-415V/50Hz/3Ph		
Сторона подключения		ВНУТРЕННИЙ БЛОК / ВНЕШНИЙ БЛОК		
Макс. длина трассы, м		50	50	50
Макс. перепад высот, м		30	30	30
Диаметр жидкостной трубы, мм		9,52 (3/8)	9,52 (3/8)	9,52 (3/8)x2
Диаметр газовой трубы, мм		19,05 (3/4)	19,05 (3/4)	19,05 (3/4)x2
Диаметр дренажной трубы, мм		25	25	25
Внутренний блок				
Расход воздуха, м3/ч		1900	2200	3800
Уровень шума, дБ(А)		44	50	56
Вес, Кг	Нетто	54	82	111
	Брутто	71	89,5	131
Размер, мм	Нетто, В x Г x Ш	1925 x 580 x 400	1925 x 580 x 400	1850 x 380 x 1200
	Брутто, В x Г x Ш	2100 x 690 x 565	2100 x 690 x 565	2000 x 430 x 1270
Внешний блок				
Расход воздуха, м3/ч		5800	6100	6000x2
Компрессор		HIGHLY	HIGHLY	HIGHLY
Уровень шума, дБ(А)		58	58	58
Вес, Кг	Нетто	99	100	176
	Брутто	109	111	191
Размер, мм	Нетто, В x Г x Ш	1170 x 350 x 900	1170 x 350 x 900	1120 x 400 x 1510
	Брутто, В x Г x Ш	1307 x 443 x 1032	1307 x 443 x 1032	1270 x 545 x 1710
Силовой кабель, мм²		5*2,5	5*2,5	3*1,5
Межблочный кабель, мм²		5*1,5	5*1,5	2*1,5
Фреон		R410A		
Количество фреона, Кг		1,9	2,9	3,1
Диапазон рабочих температур, °C	°C на ИК-пульте	16-32	16-32	16-32
	Внешний блок (охлаждение/обогрев)	-15~49/-15~24	-15~49/-15~24	-15~49/-15~24

Особенности:

- Самоочистка внутреннего блока
- Автоматический выбор режима
- Объемное воздухораспределение
- Мягкое осушения
- Таймер
- I FEEL
- Автоматическая разморозка
- Проводной пульт управления
- Низкотемпературный комплект
- Режим TURBO
- ON/OFF
- Ночной режим
- Функция самодиагностики
- Режим здоровье HEALTH
- Панель с круговым распределением
- Режим энергосбережения

1. Сплит-система Dahatsu DH-KL-A колонного типа благодаря своей конструкции кондиционер обеспечивает оптимальное распространение охлажденных/нагретых воздушных потоков, а также ликвидацию холодных и теплых зон.

2. Колонна - это эффективное и современное приспособление, которое имеет расширенный функционал для обеспечения благоприятных условий.

3. С панели управления на внутреннем блоке можно осуществлять следующие действия: включение и выключение кондиционера, блокировка режима, выбор скорости вращения вентилятора, выбор режима работы, установка заданной температуры, установка времени и таймера, включение покачивания заслонками.

2025

DH-KL-A • DAHATSU

Колонный тип DH-KL-A (TCL)

DAHATSU

Модель		DH-KL-48A	DH-KL-60A	DH-KL-100A
Охлаждение	Производительность, Вт	14000	17600	27000
	Потребляемая мощность, Вт	5100	5850	9650
	Номинальный ток, А	10	10,6	20,1
	Энергоэффективность, EER	2,95	3,01	2,8
Обогрев	Производительность, Вт	14400	18300	28000
	Потребляемая мощность, Вт	4800	5360	8750
	Номинальный ток, А	10,2	10,9	17
	Энергоэффективность, COP	2,82	3,41	3,2
Электропитание, V/Hz/Ph		380-415V/50Hz/3Ph		
Сторона подключения		ВНУТРЕННИЙ БЛОК / ВНЕШНИЙ БЛОК		
Макс. длина трассы, м		50	50	50
Макс. перепад высот, м		30	30	30
Диаметр жидкостной трубы, мм		9,52 (3/8)	9,52 (3/8)	9,52 (3/8)x2
Диаметр газовой трубы, мм		19,05 (3/4)	19,05 (3/4)	19,05 (3/4)x2
Диаметр дренажной трубы, мм		25	25	25
Внутренний блок				
Расход воздуха, м3/ч		1900	2200	4500
Уровень шума, дБ(А)		44	50	58 / 56 / 53
Вес, Кг	Нетто	54	82	121
	Брутто	71	89,5	160
Размер, мм	Нетто, В x Г x Ш	1925 x 580 x 400	1925 x 580 x 400	1366 x 470 x 758
	Брутто, В x Г x Ш	2100 x 690 x 565	2100 x 690 x 565	1620 x 700 x 975
Внешний блок				
Расход воздуха, м3/ч		5800	6100	6000x2
Компрессор		HIGHLY	HIGHLY	HIGHLY
Уровень шума, дБ(А)		58	58	63
Вес, Кг	Нетто	99	100	154
	Брутто	109	111	171
Размер, мм	Нетто, В x Г x Ш	1170 x 350 x 900	1170 x 350 x 900	1120 x 400 x 1560
	Брутто, В x Г x Ш	1307 x 443 x 1032	1307 x 443 x 1032	1250 x 560 x 1721
Силовой кабель, мм²		5*2,5	5*2,5	3*1,5
Межблочный кабель, мм²		5*1,5	5*1,5	2*1,5
Фреон		R410A		
Количество фреона, Кг		1,9	2,9	3,1
Диапазон рабочих температур, °C	°C на ИК-пульте	16-32	16-32	16-32
	Внешний блок (охлаждение/обогрев)	-15~49/-15~24	-15~49/-15~24	-15~49/-15~24

Особенности:

- Самоочистка внутреннего блока
- Автоматический выбор режима
- Объемное воздухораспределение
- Мягкое осушения
- Таймер
- I FEEL
- Автоматическая разморозка
- Проводной пульт управления
- Низкотемпературный комплект
- Режим TURBO
- ON/OFF
- Ночной режим
- Функция самодиагностики
- Режим здоровье HEALTH
- Панель с круговым распределением
- Режим энергосбережения

1. Сплит-система Dahatsu DH-KL-A колонного типа благодаря своей конструкции кондиционер обеспечивает оптимальное распространение охлажденных/нагретых воздушных потоков, а также ликвидацию холодных и теплых зон.

2. Колонна - это эффективное и современное приспособление, которое имеет расширенный функционал для обеспечения благоприятных условий.

3. С панели управления на внутреннем блоке можно осуществлять следующие действия: включение и выключение кондиционера, блокировка режима, выбор скорости вращения вентилятора, выбор режима работы, установка заданной температуры, установка времени и таймера, включение покачивания заслонками.

2025

DH-KL-A • DAHATSU

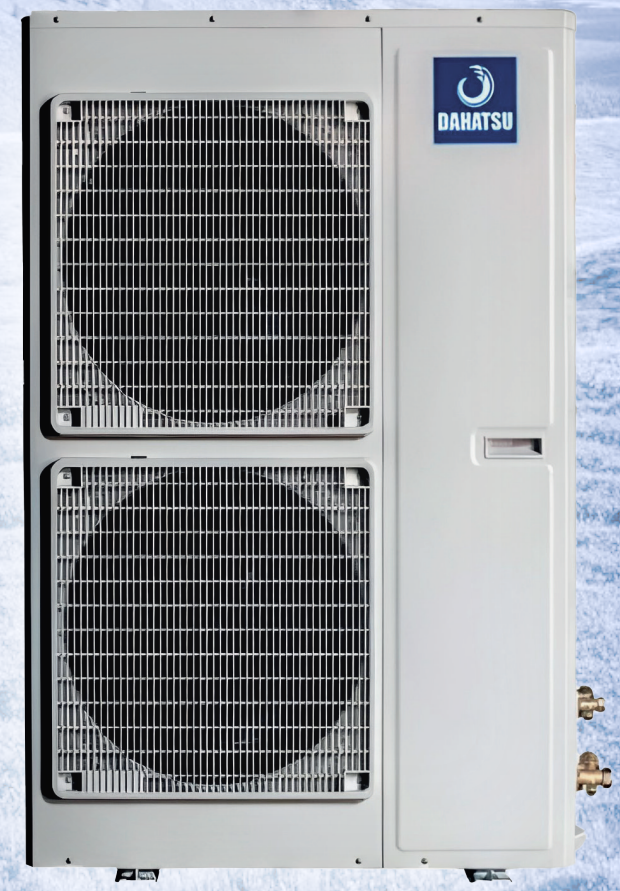

Колонный тип DH-KL-A (Changhong)

DAHATSU

Модель		DKL-48GR	DKL-60GR	DKL-100GR
Охлаждение	Производительность, Вт	14000	18000	27000
	Потребляемая мощность, Вт	5100	5578	9650
	Номинальный ток, А	10	7,8	20,1
	Энергоэффективность, EER	2,95	3,23	2,8
Обогрев	Производительность, Вт	14400	18000	28000
	Потребляемая мощность, Вт	4800	4986	8750
	Номинальный ток, А	10,2	7,58	17
	Энергоэффективность, COP	2,82	3,61	3,2
Электропитание, V/Hz/Ph		380-415V/50Hz/3Ph		
Сторона подключения		ВНУТРЕННИЙ БЛОК / ВНЕШНИЙ БЛОК		
Макс. длина трассы, м		50	50	50
Макс. перепад высот, м		30	30	30
Диаметр жидкостной трубы, мм		9,52 (3/8)	9,52 (3/8)	9,52 (3/8)x2
Диаметр газовой трубы, мм		19,05 (3/4)	19,05 (3/4)	19,05 (3/4)x2
Диаметр дренажной трубы, мм		25	25	25
Внутренний блок				
Расход воздуха, м3/ч		1900	2200	4500
Уровень шума, дБ(А)		44	55	58 / 56 / 53
Вес, Кг	Нетто	51	51	121
	Брутто	55	59	160
Размер, мм	Нетто, В x Г x Ш	1925 x 580 x 400	1906 x 581 x 385	1366 x 470 x 758
	Брутто, В x Г x Ш	2100 x 690 x 565	2023 x 530 x 705	1620 x 700 x 975
Внешний блок				
Расход воздуха, м3/ч		5800	6100	6000x2
Компрессор		HIGHLY	HIGHLY	HIGHLY
Уровень шума, дБ(А)		58	59	63
Вес, Кг	Нетто	99	97	154
	Брутто	109	114	171
Размер, мм	Нетто, В x Г x Ш	1170 x 350 x 900	1030 x 380 x 1331	1120 x 400 x 1560
	Брутто, В x Г x Ш	1307 x 443 x 1032	1151 x 477 x 1497	1250 x 560 x 1721
Силовой кабель, мм²		5*2,5	5*2,5	3*1,5
Межблочный кабель, мм²		5*1,5	5*1,5	2*1,5
Фреон		R410A		
Количество фреона, Кг		1,9	2,9	3,1
Диапазон рабочих температур, °C	°C на ИК-пульте	16-32	16-32	16-32
	Внешний блок (охлаждение/обогрев)	-15~49/-15~24	-15~49/-15~24	-15~49/-15~24

Особенности:

- Самоочистка внутреннего блока
- Автоматический выбор режима
- Объемное воздухораспределение
- Мягкое осушения
- Таймер
- I FEEL
- Автоматическая разморозка
- Проводной пульт управления
- Низкотемпературный комплект
- Режим TURBO
- ON/OFF
- Ночной режим
- Функция самодиагностики
- Режим здоровье HEALTH
- Панель с круговым распределением
- Режим энергосбережения

1. Сплит-система Dahatsu DH-KL-A колонного типа благодаря своей конструкции кондиционер обеспечивает оптимальное распространение охлажденных/нагретых воздушных потоков, а также ликвидацию холодных и теплых зон.

2. Колонна - это эффективное и современное приспособление, которое имеет расширенный функционал для обеспечения благоприятных условий.

3. С панели управления на внутреннем блоке можно осуществлять следующие действия: включение и выключение кондиционера, блокировка режима, выбор скорости вращения вентилятора, выбор режима работы, установка заданной температуры, установка времени и таймера, включение покачивания заслонками.

2025

DH-KL-A • DAHATSU

Промышленные кондиционеры

DAHATSU

2025 VRF 7 SERIES

Модульные наружные блоки 7 поколения, 380~415V - 50/60 Hz

- DC INVERTER
- Автоматическая разморозка
- Фреон R410A
- Тихий режим
- Широкий выбор моделей внутренних блоков
- Функция самодиагностики

HP		8	10	12	14
Модель		MVRF-H250/DCPH3	MVRF-H280/DCPH3	MVRF-H330/DCPH3	MVRF-H400/DCPH3
Комбинация, HP		8	10	12	14
Производительность	Охлаждение, кВт	25,2	28	33,5	40
	Обогрев, кВт	25,2	28	33,5	40
Электропитание	Питание, V~, Hz, Ph	380~415,3 , 50/60	380~415,3 , 50/60	380~415,3 , 50/60	380~415,3 , 50/60
	Потр. мощность охлаждение, кВт	5,31	6,79	9,1	10,52
	EER, В/В	4,75	4,12	3,68	3,8
	Потр. мощность обогрев, кВт	5,48	6,84	9,36	10,93
	COP, В/В	4,6	4,09	3,58	3,66
Эффективность	Воздушный поток, м³/ч	12000	12000	12000	14000
	Уровень шума, дБ(А)	58	≤58	≤58	≤61
Компрессор	Тип	DC inverter	DC inverter	DC inverter	DC inverter
	Кол-во	1	1	1	1
Мотор вентилятора	Тип	DC motor	DC motor	DC motor	DC motor
	Кол-во	1	1	1	1
Коэффициент соединений, %		50-125	50-125	50-125	50-125
Размер	Нетто, Ш*Г*В	990 x 765 x 1635	990 x 765 x 1635	990 x 765 x 1635	990 x 765 x 1635
	Брутто, Ш*Г*В	1040 x 830 x 1800	1040 x 830 x 1800	1040 x 830 x 1800	1400 x 830 x 1800
Вес	Нетто, Кг	215	215	230	265
	Брутто, Кг	225	225	240	280
Диаметр трубы	Жидкость, мм	12,7	12,7	12,7	15,88
	Газ, мм	22,5	22,2	22,2	28,6
Рабочий диапазон	Охлаждение, °C	-15~55	-15~55	-15~55	-15~55
	Обогрев, °C	-20~24	-20~24	-20~24	-20~24

HP		8	10	12	14
Модель		MVRF-H450/DCPH3	MVRF-H500/DCPH3	MVRF-H560/DCPH3	MVRF-H610/DCPH3
Комбинация, HP		16	18	20	22
Производительность	Охлаждение, кВт	45	50,4	56	61,5
	Обогрев, кВт	45	50,4	56	61,5
Электропитание	Питание, V~, Hz, Ph	380~415,3 , 50/60	380~415,3 , 50/60	380~415,3 , 50/60	380~415,3 , 50/60
	Потр. мощность охлаждение, кВт	12,2	14,8	17,64	20,2
	EER, В/В	3,69	3,41	3,17	3,04
	Потр. мощность обогрев, кВт	12,21	14,89	17,31	19,17
	COP, В/В	3,69	3,38	3,24	3,21
Эффективность	Воздушный поток, м³/ч	14000	16000	16000	16000
	Уровень шума, дБ(А)	≤61	≤63	≤63	≤63
Компрессор	Тип	DC inverter	DC inverter	DC inverter	DC inverter
	Кол-во	1	1	2	2
Мотор вентилятора	Тип	DC motor	DC motor	DC motor	DC motor
	Кол-во	2	2	2	2
Коэффициент соединений, %		50-125	50-125	50-125	50-125
Размер	Нетто, Ш*Г*В, мм	1340 x 765 x 1635	1340 x 765 x 1635	1340 x 765 x 1635	1340 x 765 x 1635
	Брутто, Ш*Г*В, мм	1440 x 830 x 1800	1440 x 830 x 1800	1440 x 830 x 1800	1440 x 830 x 1800
Вес	Нетто, Кг	265	330	330	330
	Брутто, Кг	280	345	345	345
Диаметр трубы	Жидкость, мм	15,88	15,88	15,88	15,88
	Газ, мм	28,6	28,6	28,6	28,6
Рабочий диапазон	Охлаждение, °C	-15~55	-15~55	-15~55	-15~55
	Обогрев, °C	-20~24	-20~24	-20~24	-20~24

DAHATSU

MINI VRF 2025

VRF Наружные блоки, 220~240 - 50/60 Hz

- DC INVERTER
- Автоматическая разморозка
- Фреон R410A
- Тихий режим
- Широкий выбор моделей внутренних блоков
- Функция самодиагностики

Модель		MINI VRF-H80/2DCPH1	MINI VRF-H100/2DCPH1	MINI VRF-H120/2DCPH1	MINI VRF-H140/2DCPH1
Производительность	Охлаждение, кВт	8	10	12,3	14
	Обогрев, кВт	9	11,5	13,2	16
Электропитание	Питание, V~, Hz, Ph	220~240, 50, 1	220~240, 50, 1	220~240, 50, 1	220~240, 50, 1
	Потр. мощность охлаждение, кВт	2	2,51	3,15	3,86
	EER, В/В	4	3,98	3,9	3,63
	Потр. мощность обогрев, кВт	2,63	2,85	3,41	4,05
	COP, В/В	4,15	4,04	3,87	4,07
Эффективность	Воздушный поток, м³/ч	12000	12000	12000	14000
	Уровень шума, дБ(А)	≤56	≤57	≤57	≤57
Компрессор	Тип	DC inverter	DC inverter	DC inverter	DC inverter
	Кол-во	1	1	1	1
Мотор вентилятора	Тип	DC motor	DC motor	DC motor	DC motor
	Кол-во	2	2	2	2
Коэффициент соединений, %		50-125	50-125	50-125	50-125
Размер	Нетто, Ш*Г*В, мм	970 x 395 x 803	970 x 370 x 800	970 x 370 x 800	970 x 370 x 800
	Брутто, Ш*Г*В, мм	1090 x 480 x 855	1040 x 830 x 1800	1040 x 830 x 1800	1040 x 830 x 1800
Вес	Нетто, Кг	65	66	100	100
	Брутто, Кг	70	71	113	113
Диаметр трубы	Жидкость, мм	9,52	9,52	9,52	9,52
	Газ, мм	15,88	15,88	15,88	15,88
Рабочий диапазон	Охлаждение, °C	-15~55	-15~55	-15~55	-15~55
	Обогрев, °C	-20~24	-20~24	-20~24	-20~24

Модель		MINI VRF-H160/2DCPH1	MINI VRF-H220/2DCPH1	MINI VRF-H280/2DCPH1
Производительность	Охлаждение, кВт	16	22,4	26
	Обогрев, кВт	18	24,5	28,5
Электропитание	Питание, V~, Hz, Ph	220~240, 50, 1	220~240, 50, 1	220~240, 50, 1
	Потр. мощность охлаждение, кВт	4,55	6,8	7,6
	EER, В/В	3,52	3,29	3,42
	Потр. мощность обогрев, кВт	4,8	5,9	6,8
	COP, В/В	3,75	4,15	4,19
Эффективность	Воздушный поток, м³/ч	14000	12000	12000
	Уровень шума, дБ(А)	≤57	≤60	≤60
Компрессор	Тип	DC inverter	DC inverter	DC inverter
	Кол-во	1	1	2
Мотор вентилятора	Тип	DC motor	AC motor	AC motor
	Кол-во	2	2	2
Коэффициент соединений, %		50-125	50-125	50-125
Размер	Нетто, Ш*Г*В, мм	940 x 340 x 1320	1120 x 400 x 1510	1120 x 400 x 1510
	Брутто, Ш*Г*В, мм	1440 x 830 x 1800	1440 x 830 x 1800	1440 x 830 x 1800
Вес	Нетто, Кг	102	165	165
	Брутто, Кг	115	185	185
Диаметр трубы	Жидкость, мм	9,52	9,52	9,52
	Газ, мм	19,05	22,2	22,2
Рабочий диапазон	Охлаждение, °C	-15~55	-15~55	-15~55
	Обогрев, °C	-20~24	-20~24	-20~24

2025 Настенные WM-VRF-H

Модульные настенные внутренние блоки, 220~240V - 50/60 Hz

- DC INVERTER
- Golden fin
- Работа в режиме охлаждения
- Работа в режиме обогрев
- Режим комфортного сна
- Самоочистка внутреннего блока
- Таймер
- Автоматический перезапуск

Модель		WM-VRF-H22/DC	WM-VRF-H28/DC	WM-VRF-H36/DC
Производительность	Охлаждение, кВт	2,2	2,8	3,6
	Обогрев, кВт	2,6	3,2	4
Электропитание	Питание, V~, Hz, Ph	220~240, 50(60), 1	220~240, 50(60), 1	220~240, 50(60), 1
	Потр. мощность, Вт	20	20	20
Эффективность	Воздушный поток, м³/ч	520 / 460 / 400	520 / 460 / 400	520 / 460 / 400
	Уровень шума, дБ(А)	33 / 27 / 24	33 / 27 / 24	33 / 27 / 24
Размер	Нетто, Ш*Г*В	881 x 294 x 400	520 x 460 x 400	520 x 460 x 400
	Брутто, Ш*Г*В	965 x 370 x 282	965 x 370 x 282	965 x 370 x 282
Вес	Нетто, Кг	10,5	10,5	10,5
	Брутто, Кг	13	13	13
Диаметр трубы	Жидкость, мм (дюйм)	6,35 (1/4)	6,35 (1/4)	6,35 (1/4)
	Газ, мм (дюйм)	9,52 (3/8)	9,52 (3/8)	9,52 (3/8)
	Дренаж, мм (дюйм)	R3 / 4in (DN20)	R3 / 4in (DN20)	R3 / 4in (DN20)

Модель		WM-VRF-H45/DC	WM-VRF-H56/DC	WM-VRF-H71/DC
Производительность	Охлаждение, кВт	4,5	5,6	7,1
	Обогрев, кВт	5	6,3	8
Электропитание	Питание, V~, Hz, Ph	220~240, 50(60), 1	220~240, 50(60), 1	220~240, 50(60), 1
	Потр. мощность, Вт	30	40	40
Эффективность	Воздушный поток, м³/ч	850 / 750 / 560	850 / 750 / 660	1000 / 900 / 800
	Уровень шума, дБ(А)	42 / 38 / 34	42 / 38 / 34	40 / 40 / 37
Размер	Нетто, Ш*Г*В	997 x 316 x 227	997 x 316 x 227	1132 x 330 x 232
	Брутто, Ш*Г*В	1067 x 385 x 312	1067 x 385 x 312	1205 x 400 x 317
Вес	Нетто, Кг	13,5	13,5	15,5
	Брутто, Кг	16,5	16,5	19
Диаметр трубы	Жидкость, мм (дюйм)	6,35 (1/4)	6,35 (1/4)	6,35 (1/4)
	Газ, мм (дюйм)	12,7 (1/2)	12,7 (1/2)	12,7 (1/2)
	Дренаж, мм (дюйм)	R3 / 4in (DN20)	R3 / 4in (DN20)	R3 / 4in (DN20)

DAHATSU

Компактные кассетные CS-VRF-H 2025

Кассетные внутренние блоки, 220~240 - 50/60 Hz

- DC INVERTER
- Круговое распределение воздушного потока
- Объёмное воздухораспределение
- Низкий уровень шума

Модель		CS-VRF-H22/DC4W	CS-VRF-H28/DC4W	CS-VRF-H36/DC4W	CS-VRF-H45/DC4W
Производительность	Охлаждение, кВт	2,8	3,6	4,5	5,6
	Обогрев, кВт	3	4,3	5	5
Электропитание	Питание, V~, Hz, Ph	220~240, 50(60), 1	220~240, 50(60), 1	220~240, 50(60), 1	220~240, 50(60), 1
	Потр. мощность, кВт	30	30	30	30
Эффективность	Воздушный поток, м³/ч	700 / 600 / 530	700 / 600 / 530	700 / 600 / 530	700 / 600 / 530
	Уровень шума, дБ(А)	45 / 41 / 35	45 / 41 / 35	45 / 41 / 35	45 / 41 / 35
Размер	Нетто, Ш*Г*В, мм	570 x 570 x 20	570 x 570 x 20	570 x 570 x 20	570 x 570 x 20
	Брутто, Ш*Г*В, мм	655 x 655 x 295	655 x 655 x 295	655 x 655 x 295	1040 x 830 x 1800
Размер панели	Нетто, Ш*Г*В, мм	970 x 395 x 803	970 x 370 x 800	970 x 370 x 800	655 x 65 x 295
	Брутто, Ш*Г*В, мм	710 x 710 x 80	710 x 710 x 80	710 x 710 x 80	710 x 710 x 80
Вес	Нетто, Кг	19	19	19	19
	Брутто, Кг	21	21	21	21
Вес панели	Нетто, Кг	3	3	3	3
	Брутто, Кг	5	5	5	5
Декоративная панель		DMB13	DMB13	DMB13	DMB13
Диаметр трубы	Жидкость, мм	6,35 (1/4)	6,35 (1/4)	6,35 (1/4)	6,35 (1/4)
	Газ, мм	12,7 (1/2)	12,7 (1/2)	12,7 (1/2)	12,7 (1/2)
	Дренаж	R3 / 4in (DN20)	R3 / 4in (DN20)	R3 / 4in (DN20)	R3 / 4in (DN20)

Полноразмерные кассетные CS-VRF-H 2025

Кассетные внутренние блоки, 220~240 - 50/60 Hz

- DC INVERTER
- Круговое распределение воздушного потока
- Объёмное воздухораспределение
- Низкий уровень шума

Модель		CS-VRF-H71/ DC4W	CS-VRF-H80/ DC4W	CS-VRF-H90/ DC4W	CS-VRF-H100/ DC4W	CS-VRF-H112/ DC4W	CS-VRF-H125/ DC4W	CS-VRF-H140/ DC4W
Производительность	Охлаждение, кВт	7,1	8	9	10	11,2	12,5	14
	Обогрев, кВт	8	10	11	12	12,8	12,8	15
Электропитание	Питание, V~, Hz, Ph	220~240, 50(60), 1	220~240, 50(60), 1	220~240, 50(60), 1	220~240, 50(60), 1	220~240, 50(60), 1	220~240, 50(60), 1	220~240, 50(60), 1
	Потр. мощность, кВт	40	40	65	65	101	101	101
Эффективность	Воздушный поток, м³/ч	1250 / 1049 / 910	1250 / 1040 / 910	1500 / 1200 / 1050	1500 / 1200 / 1050	1800 / 1440 / 1260	1800 / 1440 / 1260	1800 / 1440 / 1260
	Уровень шума, дБ(А)	38 / 34 / 30	38 / 34 / 30	43 / 39 / 30	43 / 39 / 30	43 / 39 / 30	45 / 42 / 40	45 / 42 / 20
Размер	Нетто, Ш*Г*В, мм	835 x 835 x 250	835 x 835 x 250	835 x 835 x 250	835 x 835 x 250	835 x 835 x 290	835 x 835 x 290	835 x 835 x 290
	Брутто, Ш*Г*В, мм	910 x 910 x 310	910 x 910 x 310	910 x 910 x 310	910 x 910 x 310	910 x 910 x 350	910 x 910 x 350	910 x 910 x 350
Размер панели	Нетто, Ш*Г*В, мм	950 x 950 x 55	950 x 950 x 55	950 x 950 x 55	950 x 950 x 55	950 x 950 x 55	950 x 950 x 55	950 x 950 x 55
	Брутто, Ш*Г*В, мм	1000 x 1000 x 100	1000 x 1000 x 100	1000 x 1000 x 100	1000 x 1000 x 100	1000 x 1000 x 100	1000 x 1000 x 100	1000 x 1000 x 100
Вес	Нетто, Кг	24	24	25	25	26	26	26
	Брутто, Кг	29	29	30	30	31	31	13
Вес панели	Нетто, Кг	5	5	5	5	5	5	5
	Брутто, Кг	7	7	7	7	7	7	7
Декоративная панель		DMB12	DMB12	DMB12	DMB12	DMB12	DMB12	DMB12
Диаметр трубы	Жидкость, мм (дюйм)	9,52 (3/8)	9,52 (3/8)	9,52 (3/8)	9,52 (3/8)	9,52 (3/8)	9,52 (3/8)	9,52 (3/8)
	Газ, мм (дюйм)	15,88 (5/8)	15,88 (5/8)	15,88 (5/8)	15,88 (5/8)	15,88 (5/8)	15,88 (5/8)	15,88 (5/8)
	Дренаж, мм (дюйм)	R3 / 4in (DN20)	R3 / 4in (DN20)	R3 / 4in (DN20)	R3 / 4in (DN20)	R3 / 4in (DN20)	R3 / 4in (DN20)	R3 / 4in (DN20)

2025 Канальные низконапорные DS-VRF-H, ультратонкие

Канальные внутренние блоки, 30 Pa

- Проводной пульт управления
- Объёмное воздухораспределение
- Компактный дизай
- Низкий уровень шума

Модель		DS-VRF-H22/AC30P	DS-VRF-H28/AC30P	DS-VRF-H36/AC30P	DS-VRF-H45/AC30P	DS-VRF-H56/AC30P
Производительность	Охлаждение, кВт	2,2	2,8	3,6	4,5	5,6
	Обогрев, кВт	2,5	3	4,3	5	6
Электропитание	Питание, V~, Hz, Ph	220~240, 50, 1	220~240, 50, 1	220~240, 50, 1	220~240, 50, 1	220~240, 50, 1
	Потр. мощность, кВт	25	25	25	35	35
Эффективность	Воздушный поток, м³/ч	480 / 390 / 320	480 / 390 / 320	560 / 430 / 390	850 / 680 / 575	850 / 680 / 575
	Уровень шума, дБ(А)	32	32	32	34	34
	Давление(ESP), Pa	10 (30)	10 (30)	10 (30)	10 (30)	10 (30)
Размер	Нетто, Ш*Г*В, мм	700 x 470 x 200	700 x 470 x 200	700 x 470 x 200	1000 x 470 x 200	1000 x 470 x 200
	Брутто, Ш*Г*В, мм	1005 x 580 x 275	1005 x 580 x 275	1005 x 580 x 275	1005 x 580 x 275	1005 x 580 x 275
Вес	Нетто, Кг	18,5	18,5	18,5	23,5	23,5
	Брутто, Кг	22	22	22	28	28
Диаметр трубы	Жидкость, мм (дюйм)	6,35 (1/4)	6,35 (1/4)	6,35 (1/4)	6,35 (1/4)	6,35 (1/4)
	Газ, мм (дюйм)	9,52 (3/8)	9,52 (3/8)	12,7 (1/2)	12,7 (1/2)	12,7 (1/2)
	Дренаж, мм (дюйм)	R3 / 4in (DN20)	R3 / 4in (DN20)	R3 / 4in (DN20)	R3 / 4in (DN20)	R3 / 4in (DN20)

2025 Канальные средненапорные DUCT-VRF-H

Канальные внутренние блоки, 50 Pa

- Приток свежего воздуха
- Объёмное воздухораспределение
- Проводной пульт управления
- Функция самодиагностики

Модель		DUCT-VRF-H071/4R1A80	DUCT-VRF-H080/4R1A80	DUCT-VRF-H090/4R1A80	DUCT-VRF-H0100/4R1A80
Производительность	Охлаждение, кВт	7,1	8	9	10
	Обогрев, кВт	8	9,5	10	11,2
Электропитание	Питание, V~, Hz, Ph	220~240, 50, 1	220~240, 50, 1	220~240, 50, 1	220~240, 50, 1
	Потр. мощность, кВт	215	215	220	220
Эффективность	Воздушный поток, м³/ч	1200 / 930 / 730	1200 / 930 / 730	1200 / 950 / 750	1200 / 950 / 750
	Уровень шума, дБ(А)	43 / 40 / 37	43 / 40 / 37	44 / 41 / 38	44 / 41 / 38
	Давление(ESP), Pa	50	50	50	50
Размер	Нетто, Ш*Г*В, мм	1000 x 700 x 245	1000 x 700 x 245	1000 x 700 x 245	1000 x 700 x 245
	Брутто, Ш*Г*В, мм	1230 x 830 x 300	1230 x 830 x 300	1230 x 830 x 300	1230 x 830 x 300
Вес	Нетто, Кг	30	30	32	32
	Брутто, Кг	36	36	38	38
Диаметр трубы	Жидкость, мм (дюйм)	9,52 (3/8)	9,52 (3/8)	9,52 (3/8)	9,52 (3/8)
	Газ, мм (дюйм)	15,88 (5/8)	15,88 (5/8)	15,88 (5/8)	15,88 (5/8)
	Дренаж, мм (дюйм)	R3 / 4in (DN20)	R3 / 4in (DN20)	R3 / 4in (DN20)	R3 / 4in (DN20)

Модель		DUCT-VRF-H112/AC50P	DUCT-VRF-H125/AC50P	DUCT-VRF-H140/AC50P	DUCT-VRF-H150/AC50P
Производительность	Охлаждение, кВт	11,2	12,5	14	15
	Обогрев, кВт	12,5	14	15,5	16,5
Электропитание	Питание, V~, Hz, Ph	220~240, 50(60), 1	220~240, 50(60), 1	220~240, 50(60), 1	220~240, 50(60), 1
	Потр. мощность, кВт	320	320	320	320
Эффективность	Воздушный поток, м³/ч	1870 / 1550 / 1320	1870 / 1550 / 1320	1870 / 1550 / 1320	1870 / 1550 / 1320
	Уровень шума, дБ(А)	45 / 42 / 35	45 / 42 / 39	45 / 42 / 39	46 / 43 / 40
	Давление(ESP), Па	50	50	50	50
Размер	Нетто, Ш*Г*В, мм	1440 x 700 x 245	1400 x 700 x 245	1400 x 700 x 245	1400 x 700 x 245
	Брутто, Ш*Г*В, мм	1630 x 830 x 300	1630 x 830 x 300	1630 x 830 x 300	1630 x 830 x 300
Вес	Нетто, Кг	43	43	43	43
	Брутто, Кг	50	50	50	50
Диаметр трубы	Жидкость, мм	9,52 (3/8)	9,52 (3/8)	9,52 (3/8)	9,52 (3/8)
	Газ, мм	15,88 (5/8)	15,88 (5/8)	15,88 (5/8)	15,88 (5/8)
	Дренаж	R3 / 4in (DN20)	R3 / 4in (DN20)	R3 / 4in (DN20)	R3 / 4in (DN20)

Канальные высоконапорные DH-VRF-H 2025

Канальные внутренние блоки, 50Pa

- **Приток свежего воздуха**
- **Объёмное воздухораспределение**
- **Проводной пульт управления**
- **Функция самодиагностики**

Модель		DH-VRF-H112/ AC196P	DH-VRF-H125/ AC196P	DH-VRF-H140/ AC196P	DH-VRF-H150/ AC196P	DH-VRF-H220/ AC196P	DH-VRF-H280/ AC196P
Производительность	Охлаждение, кВт	11,2	12,5	14	15	22,4	28
	Обогрев, кВт	12,8	13,3	15	16	14	31,5
Электропитание	Питание, V~, Hz, Ph	220~240, 50(60), 1	220~240, 50(60), 1	220~240, 50(60), 1	220~240, 50(60), 1	220~240, 50(60), 1	220~240, 50(60), 1
	Потр. мощность, кВт	600	600	600	600	1250	1250
Эффективность	Воздушный поток, м³/ч	2000 / 1600 / 1400	2000 / 1600 / 1400	2000 / 1600 / 1400	2000 / 1600 / 1400	4000 / 3200 / 2600	4000 / 3200 / 2600
	Уровень шума, дБ(А)	60 / 57 / 51	60 / 57 / 51	60 / 57 / 51	60 / 57 / 51	55	55
	Давление(ESP), Па	196	196	196	196	196	196
Размер	Нетто, Ш*Г*В, мм	1200 x 719 x 380	1200 x 719 x 380	1200 x 719 x 380	1200 x 719 x 380	1350 x 700 x 460	1350 x 700 x 460
	Брутто, Ш*Г*В, мм	1235 x 760 x 415	1235 x 760 x 415	1235 x 760 x 415	1235 x 760 x 415	1630 x 810 x 610	1545 x 810 x 610
Вес	Нетто, Кг	56	56	56	56	91	91
	Брутто, Кг	59	59	59	110	110	110
Диаметр трубы	Жидкость, мм	9,52 (3/8)	9,52 (3/8)	9,52 (3/8)	9,52 (3/8)	9,52 (3/8)	9,52 (3/8)
	Газ, мм	19,05 (3/4)	19,05 (3/4)	19,05 (3/4)	19,05 (3/4)	22,2 (7/8)	22,2 (7/8)
	Дренаж	R3 / 4in (DN20)	R3 / 4in (DN20)	R3 / 4in (DN20)	R3 / 4in (DN20)	R3 / 4in (DN20)	R3 / 4in (DN20)

2025 Напольно - потолочные FC-VRF-H

VRF внутренние блоки

- Приток свежего воздуха
- Объёмное воздухораспределение
- Проводной пульт управления
- Функция самодиагностика

Модель		FC-VRF-H45/DC	FC-VRF-H56/DC	FC-VRF-H71/DC	FC-VRF-H80/DC
Производительность	Охлаждение, кВт	2,2	2,8	3,6	4,5
	Обогрев, кВт	5	5	8	9
Электропитание	Питание, V~, Hz, Ph	220~240, 50	220~240, 50	220~240, 50	220~240, 50
	Потр. мощность, кВт	50	50	50	50
Эффективность	Воздушный поток, м³/ч	940 / 895 / 700 / 650 / 600	940 / 895 / 700 / 650 / 600	940 / 895 / 700 / 650 / 600	940 / 895 / 700 / 650 / 600
	Уровень шума, дБ(А)	42 / 41 / 38 / 37 / 36	42 / 41 / 38 / 37 / 36	42 / 41 / 38 / 37 / 36	42 / 41 / 38 / 37 / 36
Размер	Нетто, Ш*Г*В, мм	1000 x 690 x 235	1000 x 690 x 235	1000 x 690 x 235	1280 x 690 x 235
	Брутто, Ш*Г*В, мм	1080 x 770 x 325	1080 x 770 x 325	1080 x 770 x 325	1360 x 770 x 325
Вес	Нетто, Кг	29	29	29	29
	Брутто, Кг	33,5	33,5	33,5	33,5
Диаметр труб (наружный)	Жидкость, мм (дюйм)	6,35 (1/4)	6,35 (1/4)	6,35 (1/4)	9,52 (3/8)
	Газ, мм (дюйм)	12,7 (1/2)	12,7 (1/2)	12,7 (1/2)	15,88 (5/8)
	Дренаж, мм (дюйм)	DN20	DN20	DN20	DN20

Модель		FC-VRF-H90/DC	FC-VRF-H112/DC	FC-VRF-H125/DC	FC-VRF-H140/DC
Производительность	Охлаждение, кВт	9	11,2	12,5	14
	Обогрев, кВт	11	12,8	14	15
Электропитание	Питание, V~, Hz, Ph	220~240, 50	220~240, 50	220~240, 50	220~240, 50
	Потр. мощность, кВт	87	150	150	150
Эффективность	Воздушный поток, м³/ч	1300 / 1245 / 1020 / 930 / 840	2040 / 1890 / 1740 / 1560 / 1440	2040 / 1890 / 1740 / 1560 / 1440	1800 / 1400 / 1260
	Уровень шума, дБ(А)	43 / 42 / 39 / 38 / 37	50 / 49 / 45 / 43 / 41	50 / 49 / 45 / 43 / 41	50 / 49 / 45 / 43 / 41
Размер	Нетто, Ш*Г*В, мм	1000 x 690 x 235	1000 x 690 x 235	1000 x 690 x 235	1280 x 690 x 235
	Брутто, Ш*Г*В, мм	1080 x 770 x 325	1080 x 770 x 325	1080 x 770 x 325	1360 x 770 x 325
Вес	Нетто, Кг	29	29	29	29
	Брутто, Кг	33,5	33,5	33,5	33,5
Диаметр труб (наружный)	Жидкость, мм (дюйм)	6,35 (1/4)	6,35 (1/4)	6,35 (1/4)	9,52 (3/8)
	Газ, мм (дюйм)	12,7 (1/2)	12,7 (1/2)	12,7 (1/2)	15,88 (5/8)
	Дренаж, мм (дюйм)	DN20	DN20	DN20	DN20

Аксессуары

DAHATSU

Контроллеры

1

DARVK - 0A
DARVK - 00A
DARVK - 01A
DARVK - 02A

WI-FI

WI - FI Модуль для VRF001 -
Модуль для подключения кондиционера к беспроводной сети.

USB

Конвертер USB в RS-422/485 -
1-портовый конвертер USB в RS-422/485.

KNX

Шлюз для кондиционера -
Коммуникационный KNX шлюз для интеграции кондиционера в сети.

Рефнеты-разветвители

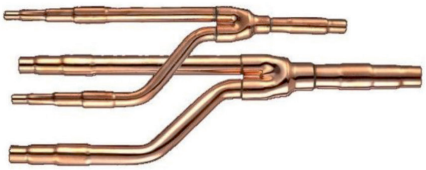

2

DAFG - 00B
- Рефнет для блоков VRF мощностью от 8 до 16 кВт.

DAFG - 12B
- Рефнет для блоков VRF мощностью от 22 до 33 кВт.

DAFG - 24B
- Рефнет магистральный и объединитель наружных блоков. Для VRF систем мощностью от 33 до 68 кВт.

DAFG - 34B
- Рефнет магистральный и объединитель наружных блоков. Для VRF систем мощностью от 68 до 98 кВт.

DAFG - 50B
- Рефнет магистральный и объединитель наружных блоков. Для VRF систем мощностью от 96 до 140кВт.

DAFG - 64B
- Рефнет магистральный и объединитель наружных блоков. Для VRF систем мощностью от 140 кВт.

3

Пульт управления

Аксессуары DAHATSU VRF

Проводной пульт управления
Сенсорный центральный пульт управления - Центральный пульт управления с сенсорным экраном, одновременное подключение до 256 внутренних блоков в пределах максимальной длины соединения равной 1200 метров.

CHILLER DCH-H 2025

Модульный Чиллер ON / OFF (воздушное охлаждение)

- Низкий уровень шума
- Высокоэффективный ребристый теплообменник
- Фреон R410A
- ON / OFF

Модель		DCH-H30/5R1B	DCH-H65/5R1B	DCH-H130/5R1B
Производительность	Охлаждение, кВт	30	65	130
	Обогрев, кВт	33	71	142
Электропитание	Питание, V~, Hz, Ph	380, 3, 50	380~415, 3, 50/50	380, 3, 50
	Потр. мощность охлаждение, кВт	9,4	19,2	38,4
	Ток, А	17,7	36,3	72,6
	Потр. мощность обогрев, кВт	10	21,5	40,5
	Ток, А	18	38,9	81,9
Эффективность	Воздушный поток, м³/ч	13500	13500*2	27000*2
	Уровень шума, дБ(А)	≤65	≤65	≤68
Компрессор	Бренд	HIGHLY	EMERSON	DANFUSS
	Кол-во	2	2	2
Фреон	Тип	R410A	R410A	R410A
	Кол-во, Кг	2,6*2	5,8*2	10,2*2
Входная / выходная водопроводная труба		DN32	DN32	DN32
Размер	Нетто, Ш*Г*В, мм	1000x950x1880	2000x950x1880	2200x1100x2270
	Брутто, Ш*Г*В, мм	1050x1000x1980	2050x1000x1980	2250x1150x2370
Вес	Нетто, Кг	310	580	945
	Брутто, Кг	325	595	965
Диаметр трубы	Водостойкость, kPa	45	45	45
	Водный поток, мм	5,2	11,2	22,4
Рабочий диапазон	Охлаждение, °C	21~49	21~49	21~49
	Обогрев, °C	-12~30	-12~30	-12~30

Прецизионные кондиционеры 2025

Прецизионные кондиционеры ALASKA, завод GREE

Модель			JKFD13SX-M	JKFD19SX-M
Мощность	Охлаждение	кВт	13,8 - 15,6	18,3 - 20,6
Вес	Внутренний блок	Кг	325	395
	Внешний блок	Кг	100	100
Мощность	ТЭНа	кВт	6	9
Размер, Ш*Г*В	Внутренний блок	мм	1100x1950x810	1380x1950x810

1. Многофункциональный сенсорный экран с отображением всех параметров.
2. Мощная система управления с управлением в диалоговом режиме.
3. Установка желаемых оповещений и параметров, полная автономность работы, автоперезапуск при отключении питания.
4. Высокая эффективность и надежность, большой расход воздуха для точного поддержания температуры и влажности.
5. Двухступенчатый испаритель для быстрого осушения воздуха.
6. Объединенные в сеть блоки управляются как единое целое, возможность наращивания системы за счет дополнительных блоков.
7. Гибкость в размещении блоков для обеспечения равномерности параметров воздуха, каждый блок упакован для безопасной перевозки и удобства монтажа.
8. Независимый отсек защиты электрооборудования от короткого замыкания.
9. Все крупные панель фиксируются защелками для легкого доступа и обслуживания.
10. Внутренний блок оснащен воздушным фильтром класса G4.
11. Наружный блок специально разработан для эксплуатации при любых погодных условиях.
12. Варианты организации воздушного потока: забор спереди, раздача вверх или забор сверху, раздача вниз.

2025

Аксессуары • DAHATSU

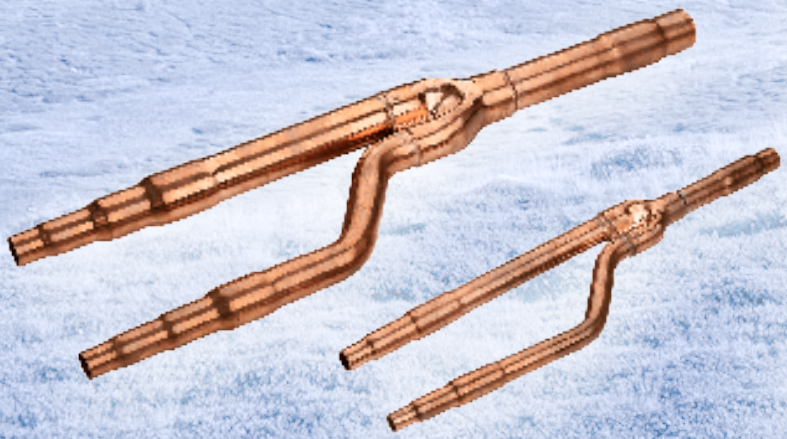

Монтажные размеры - DRAGON

Внутренний блок

DHP-07,09 / DS-07,09,12i

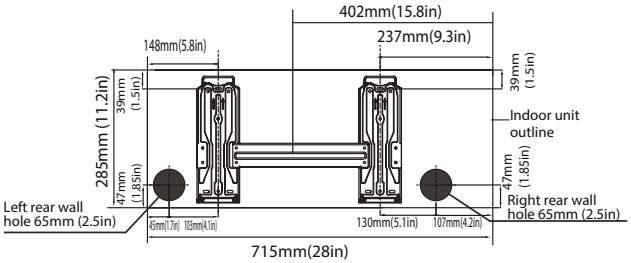

Model A

DHP-12

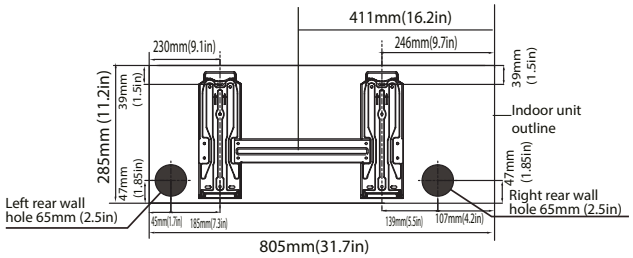

Model B

DHP-18

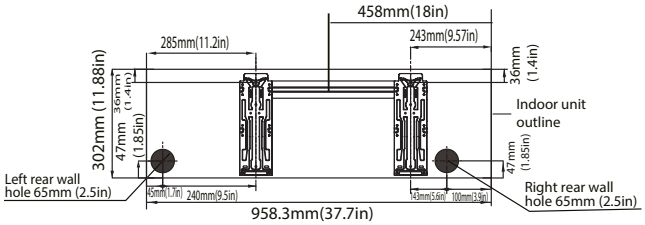

Model C

DHP-24, DS-24i

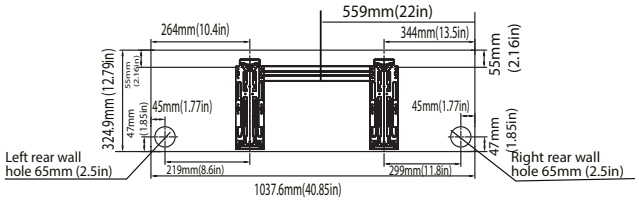

Model D

Внешний блок

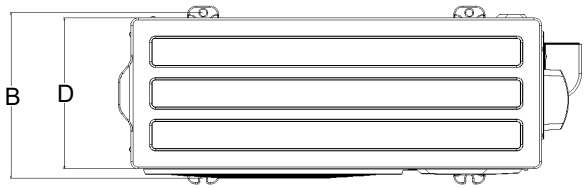

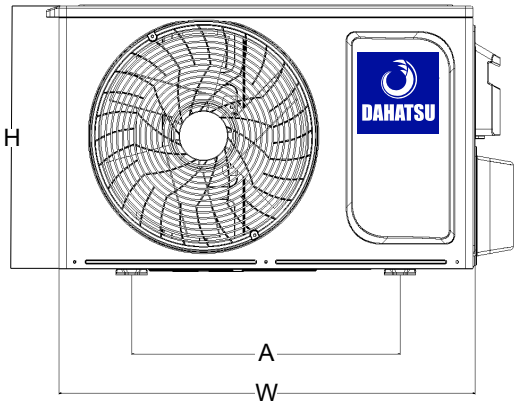

Размеры наружного блока (мм) Ш*Г*В		Монтажные размеры	
		Расстояние А (мм)	Расстояние В (мм)
DHP-07	720x495x270 (28,3"x 19,5"x 10,6")	452 (17,8")	255 (10")
DHP-09	720x495x270 (28,3"x 19,5"x 10,6")	452 (17,8")	255 (10")
DHP-12	720x495x270 (28,3"x 19,5"x10,6")	452 (17,8")	255 (10")
DHP-18	765x555x303 (30,1"x 21,8"x 11,9")	452 (17,8")	286 (11,3")
DHP-24	890x673x342 (35"x 26,5"x 13,5")	663 (26,1")	354 (13,9")

Размеры наружного блока (мм) Ш*Г*В		Монтажные размеры	
		Расстояние А (мм)	Расстояние В (мм)
DS-07i	720x495x270 (28,3"x 19,5"x 10,6")	452 (17,8")	255 (10")
DS-09i	720x495x270 (28,3"x 19,5"x 10,6")	452 (17,8")	255 (10")
DS-12i	720x495x270 (28,3"x 19,5"x10,6")	452 (17,8")	255 (10")
DS-18i	805x554x330 (31,7"x 21,8"x 12,9")	511 (20,")	317 (12,5")
DS-24i	890x673x342 (35"x 26,5"x 13,5")	663 (26,1")	354 (13,9")

Схема подключения

DRAGON DHP-07, DHP-36 — Внутренний блок — BRILLIANT DS-07i, DS-24i

ON - OFF

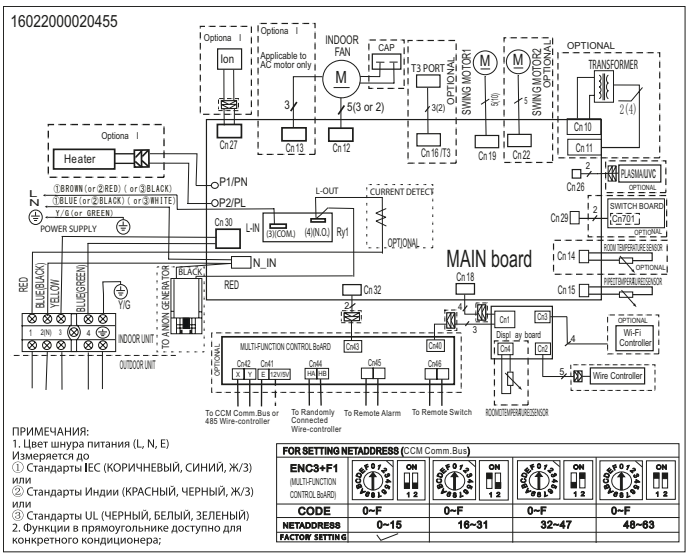

INVERTER

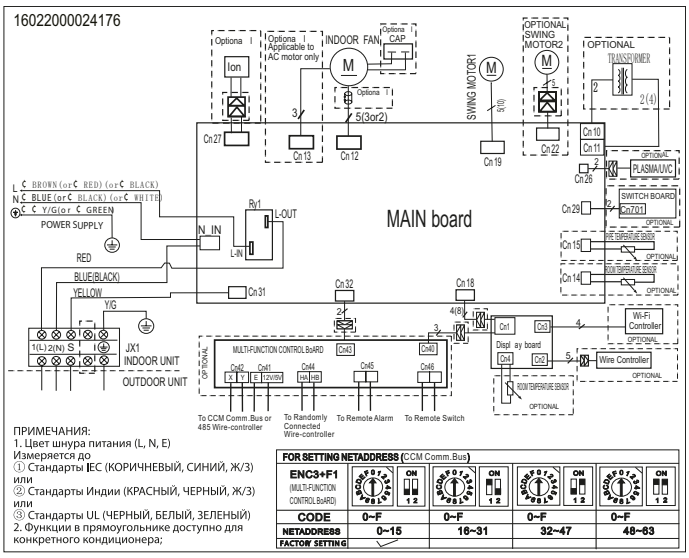

DRAGON DHP-07, DHP-36 — Внешний блок — BRILLIANT DS-07i, DS-24i

ON - OFF

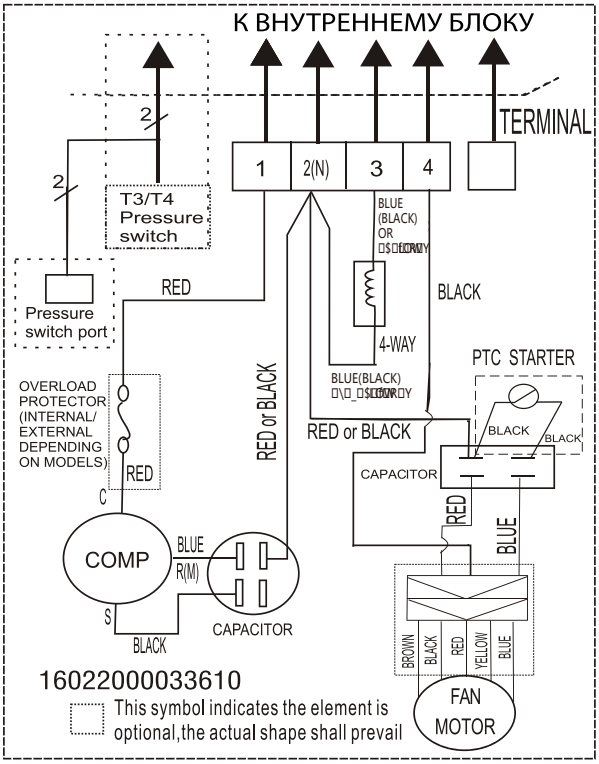

INVERTER

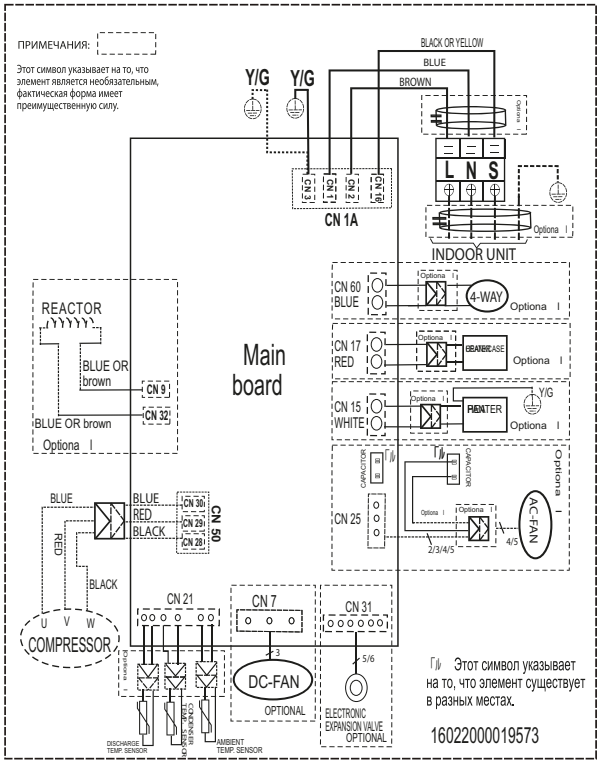

Монтажные размеры - LEGEND

DAHATSU

Внутренний блок

DA-07H, DA-09H

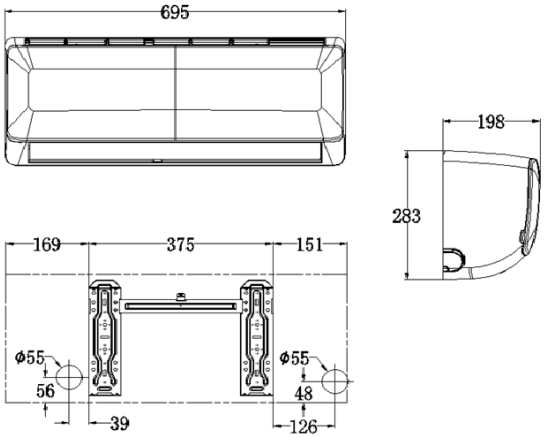

DA-12H

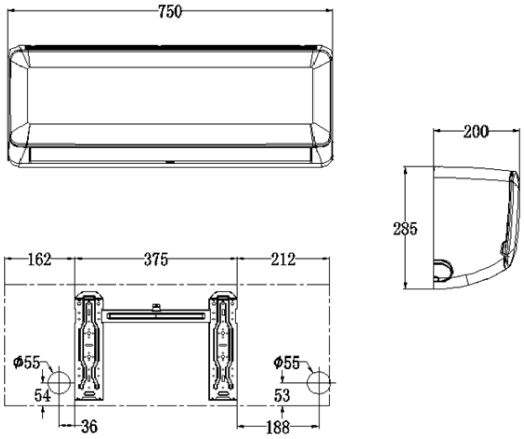

DA-18H, DA-24H

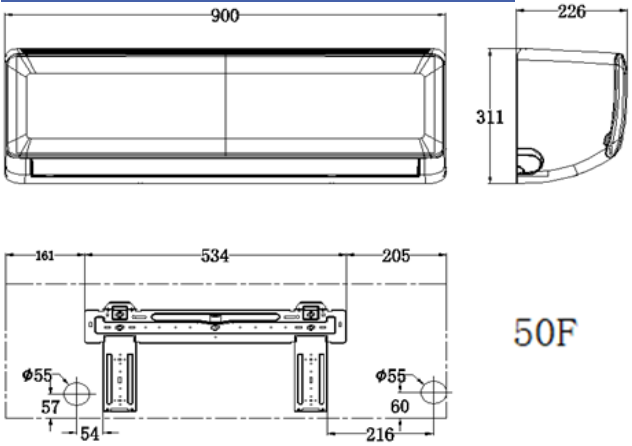

50F

DA-36H

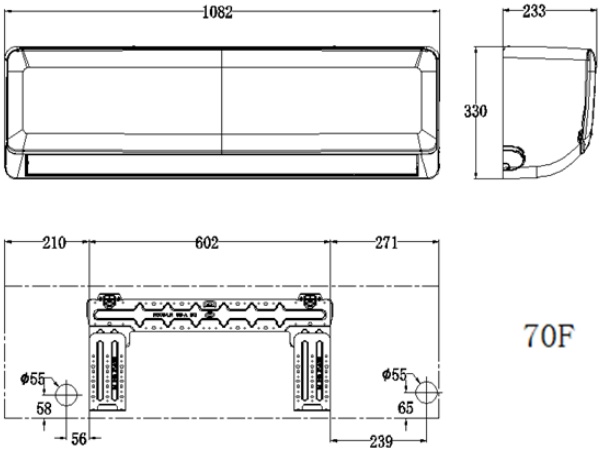

70F

Внешний блок

DA-07H, DA-09H

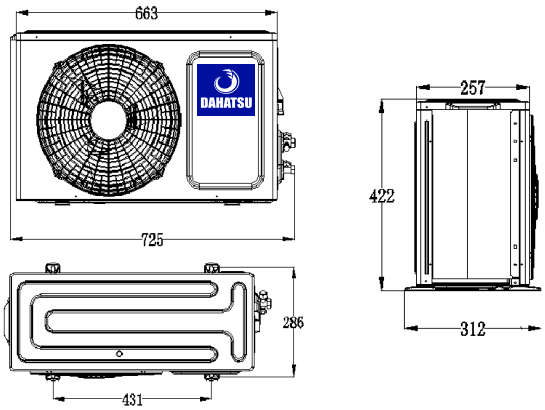

DA-12H

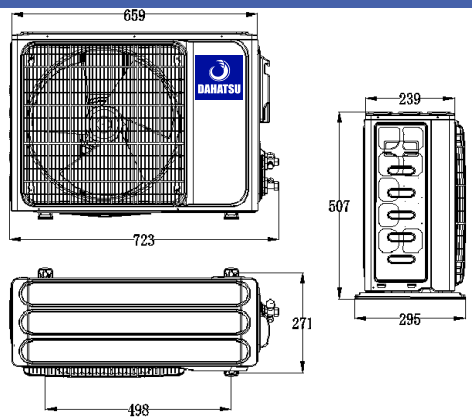

DA-18H

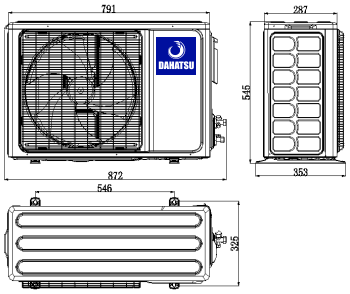

DA-24H

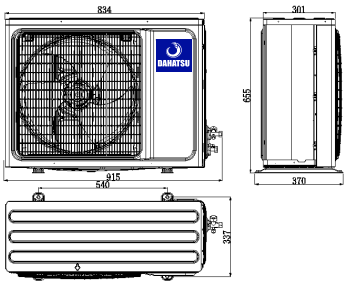

DA-36H

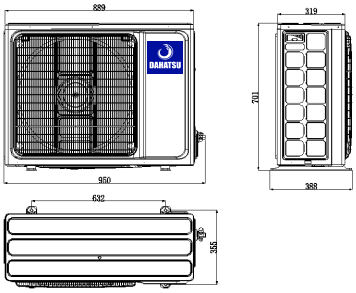

Схема подключения

DA-07H, 09H, 12H, 18H

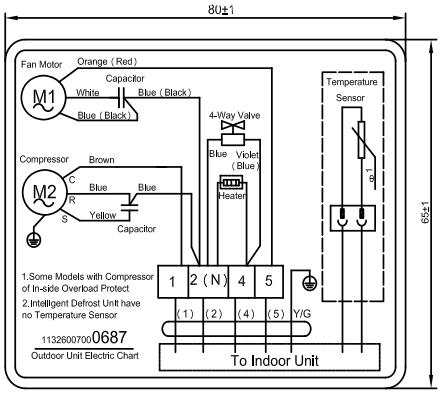

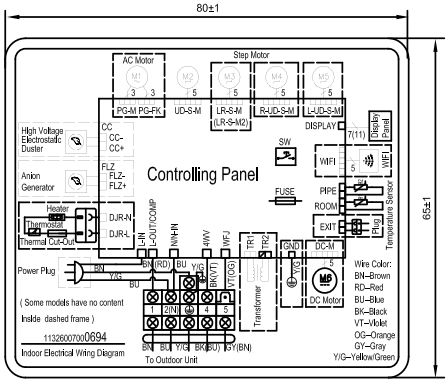

DA-24H, DA-36H

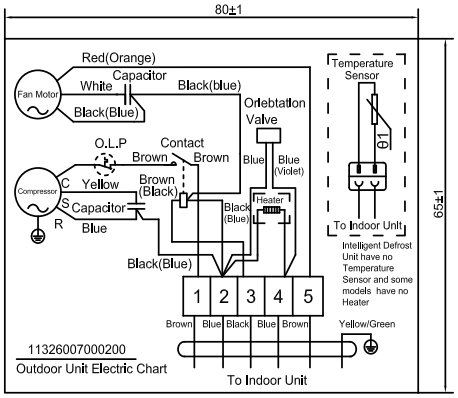

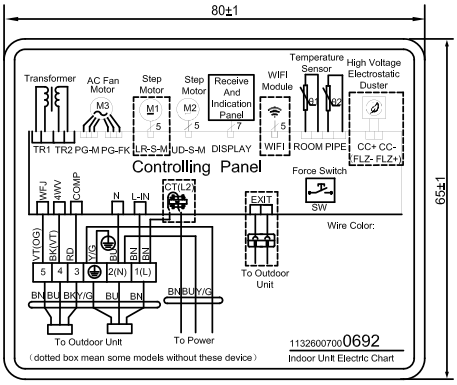

DA-18H

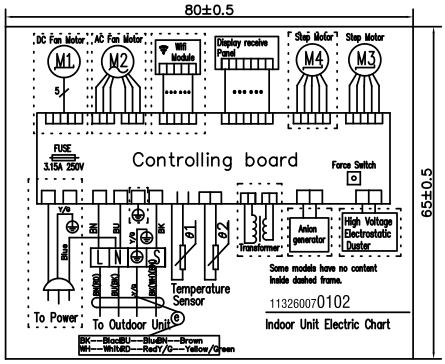

DA-24H

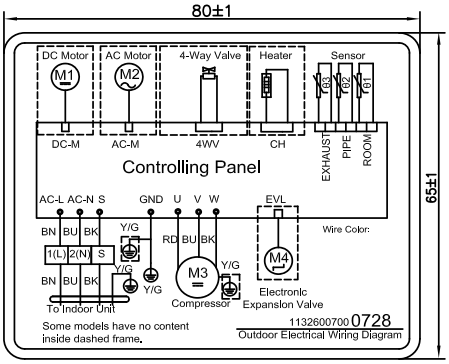

DA-36H

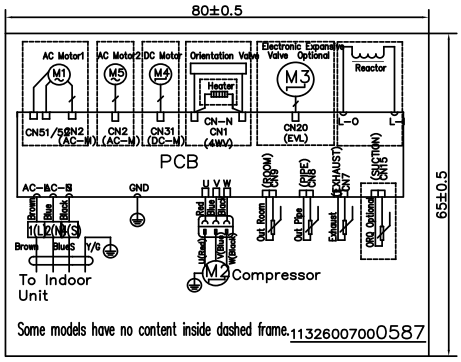

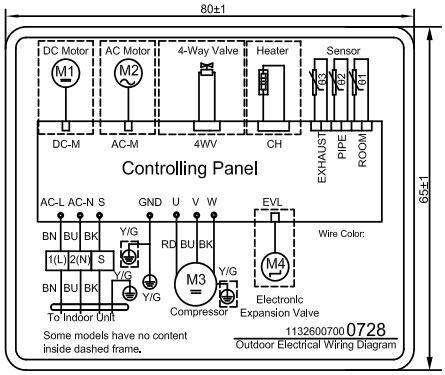

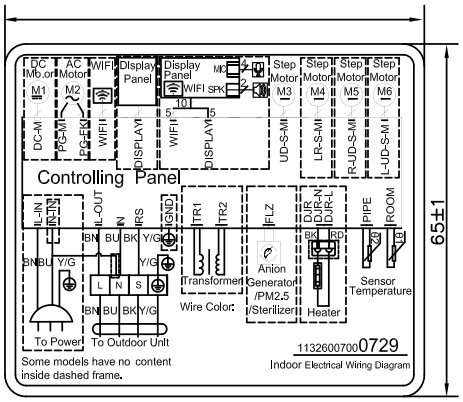

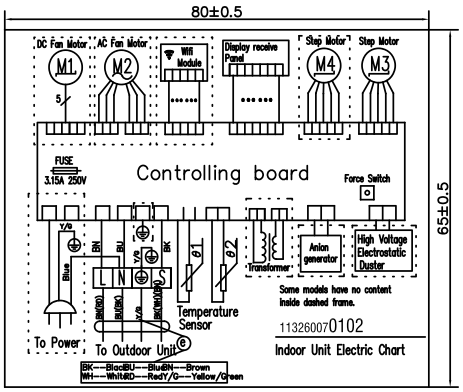

Монтажные размеры - ONYX

DAHATSU

Внутренний блок

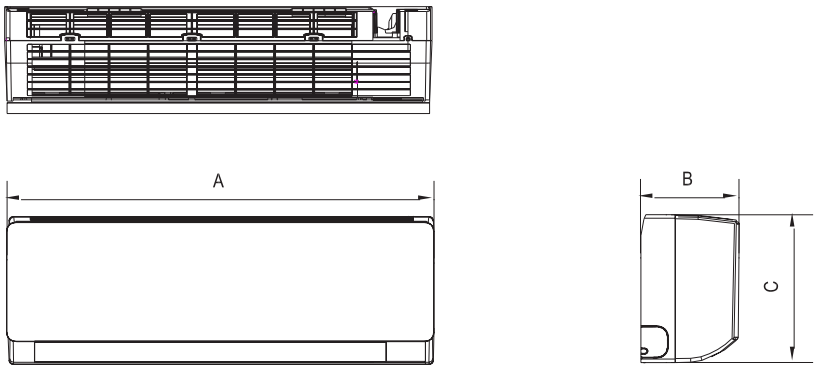

Внешний блок

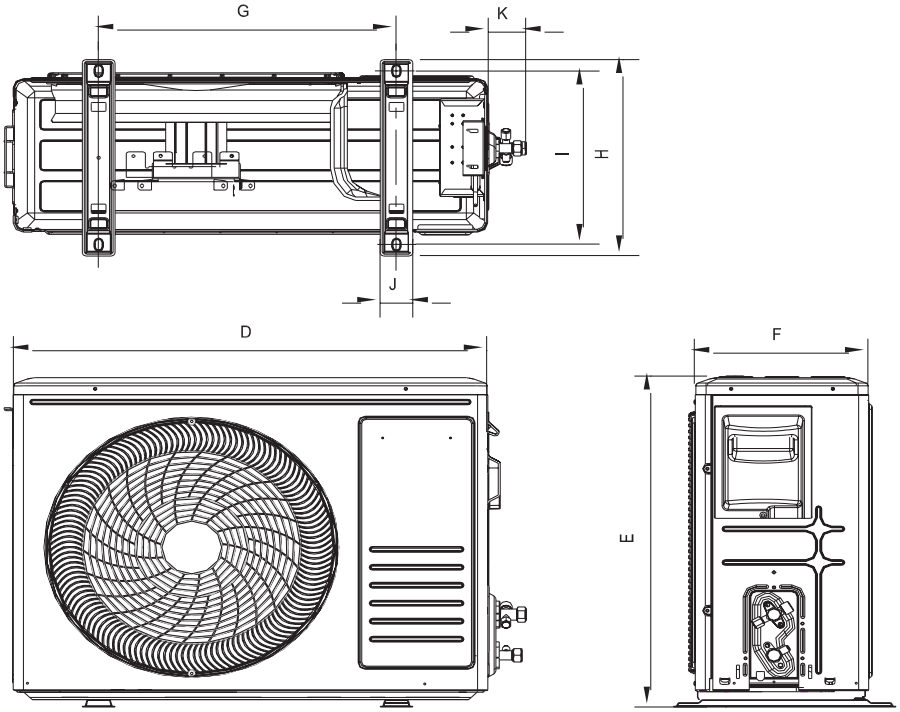

Модель	A	B	C	D	E	F	G	H	I	J	K
07	698	190	255	660	459	276	362	276	256,2	48	52
09	698	190	255	660	459	276	362	276	256,2	48	52
12	776	205	205	712	498	234	415	291	263	48,5	52
18	910	205	205	728	549	252	433,8	305	278	48	52
24	910	205	205	294	602	288	516	349	314	53,9	52

Схема подключения

Внутренний блок

DH-07T, 09T, 12T, 18T

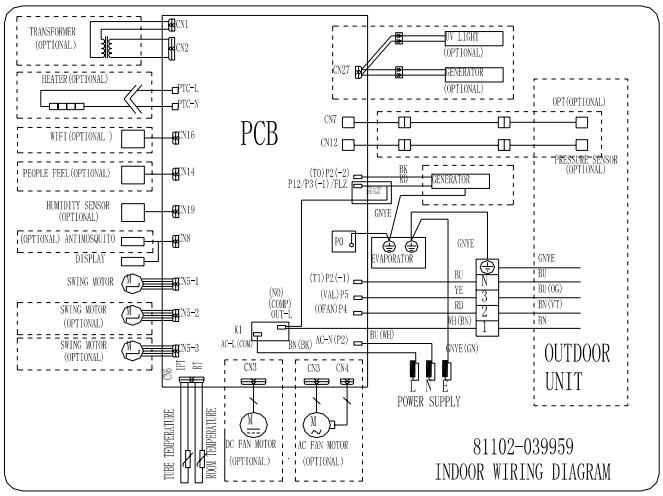

DH-24T

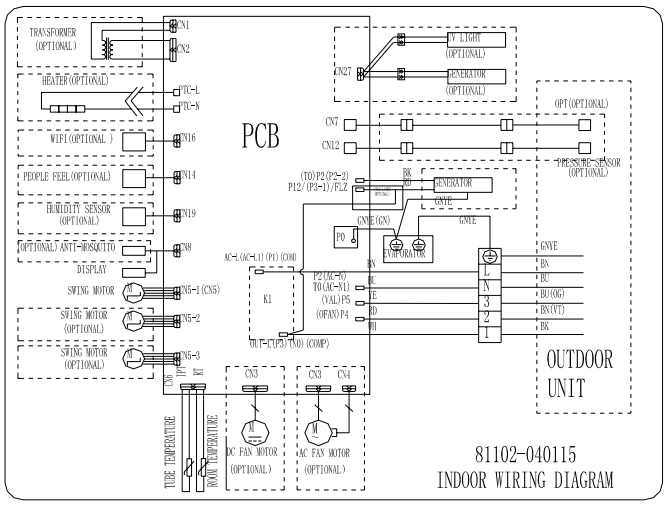

Внешний блок

DH-07T, 09T, 12T, 18T

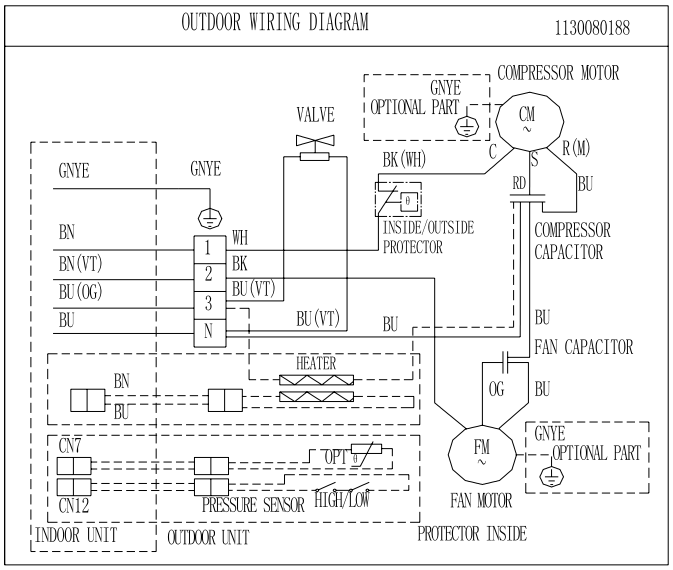

DH-24T

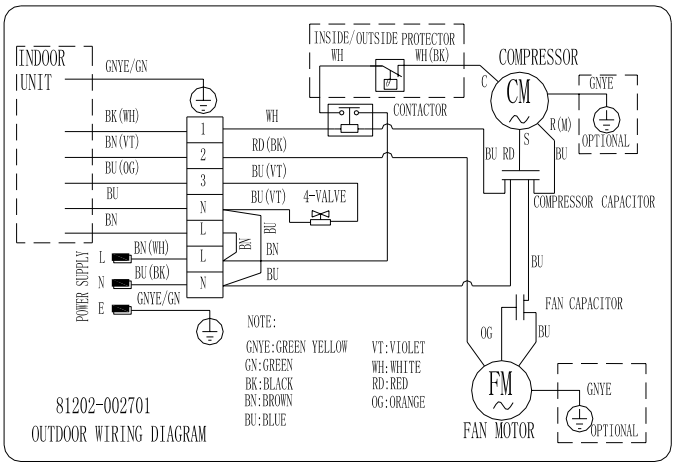

Монтажные размеры - DHMULT

DAHATSU

DHMULT - 07, 09, 12	Внутренний блок	DHMULT - 18

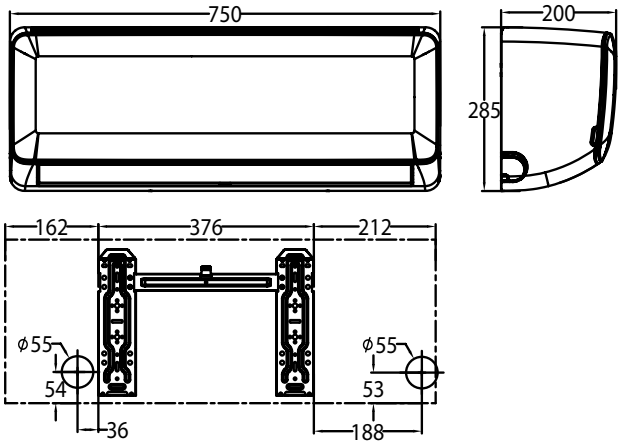

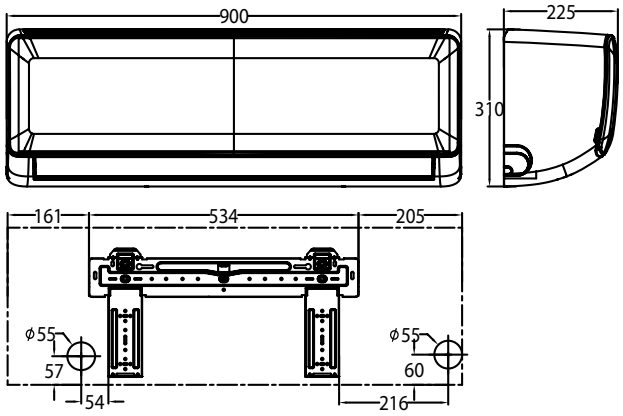

DHMULT - 18/2	Внешний блок	DHMULT -21/3, 24/3, 30/3

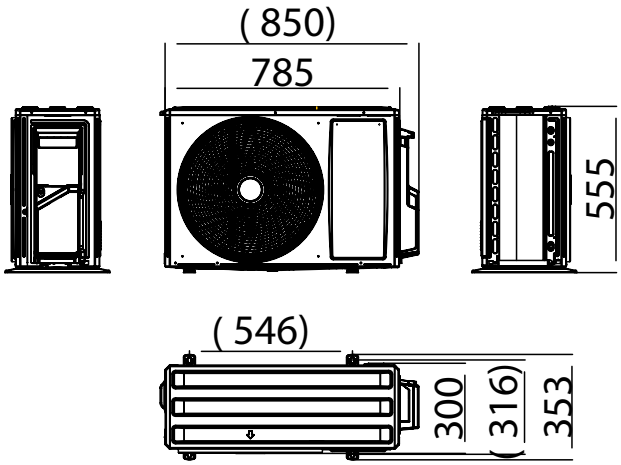

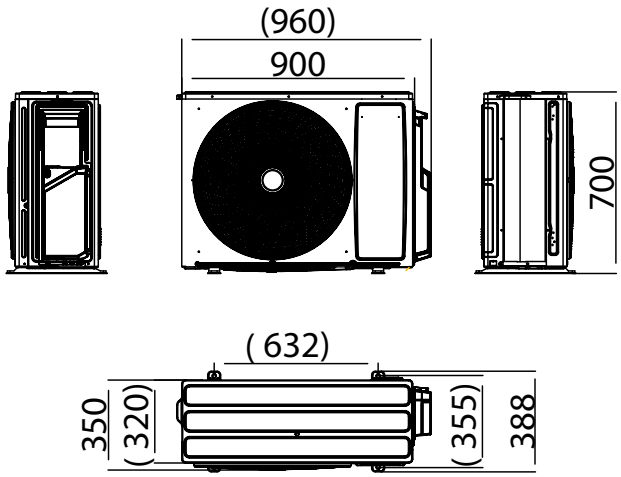

Схема подключения

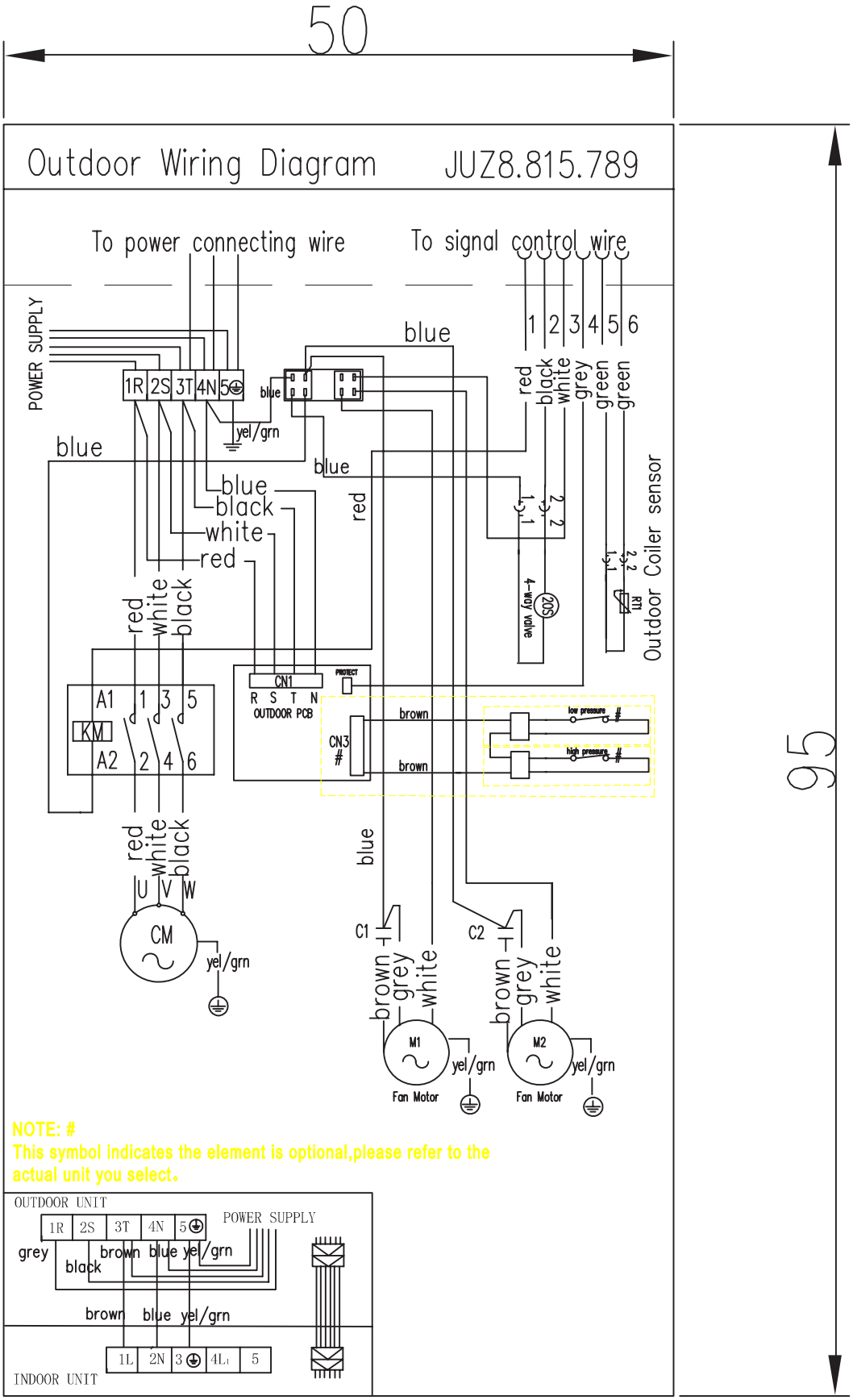

Монтажные размеры полупромышленных систем

DAHATSU

DH-KN-12A

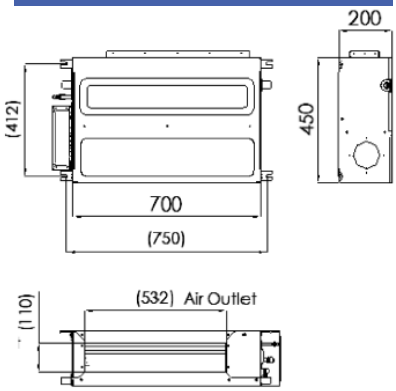

DH-KN-18A, DH-KN-36A

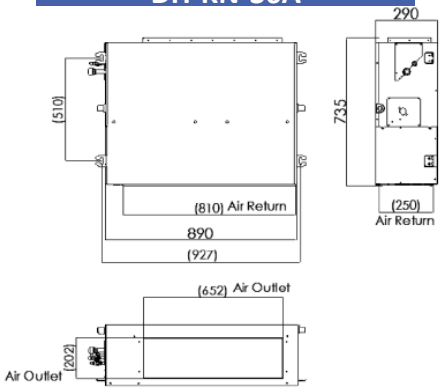

DH-NP-48A, DH-NP-60A

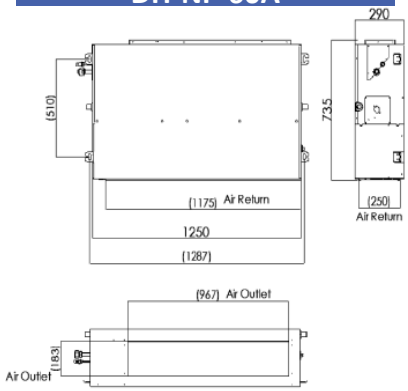

12K

Внешний блок

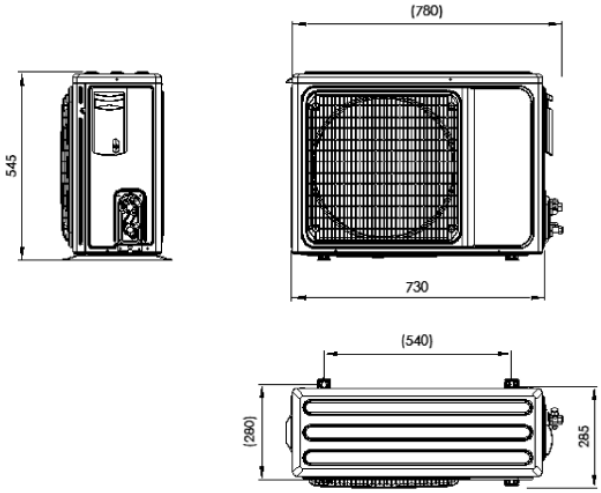

18K

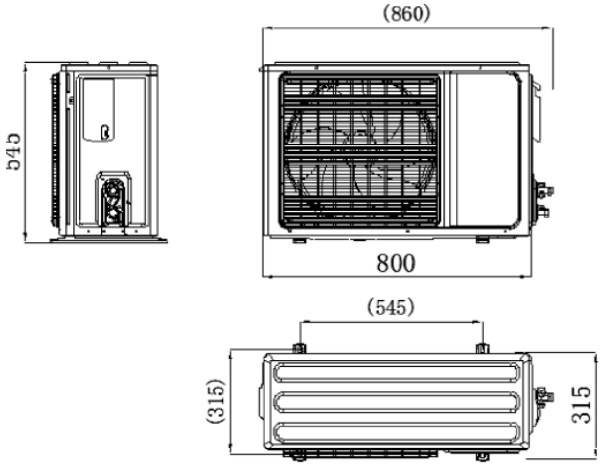

24K

Внешний блок

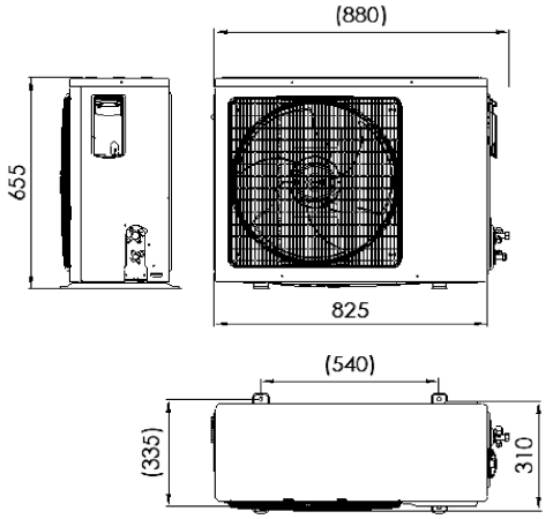

36K

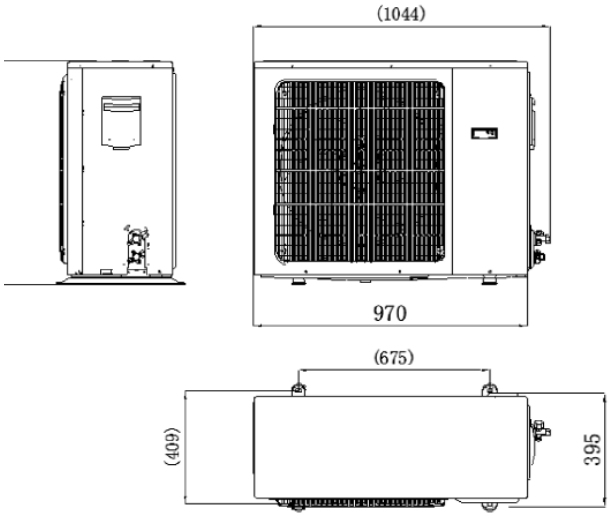

Мотажные размеры полупромышленых систем

DH-KN-12A

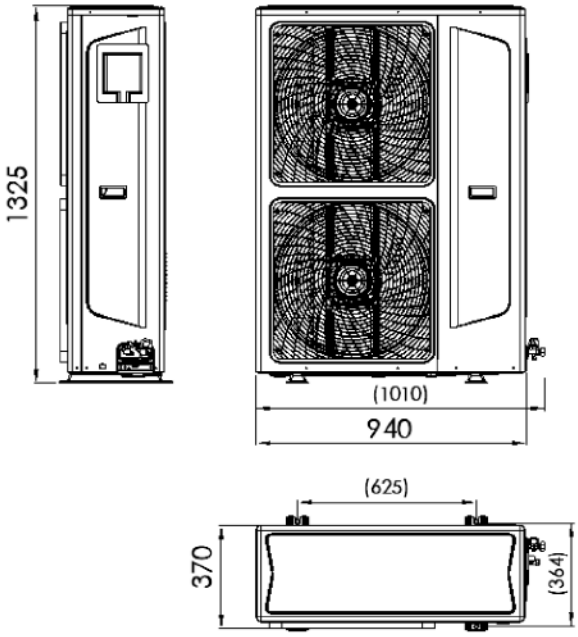

Полупромышленные внешние блоки бренда Dahatsu серии DH-KN-A, DH-CS-A, DH-CS-A, DH-NP-A стандартные.
Все типы, размеры идентичны.

Схема подключения

DH-CS-12, DH-NP-18A, DH-KN-12A, DH-KN-18A

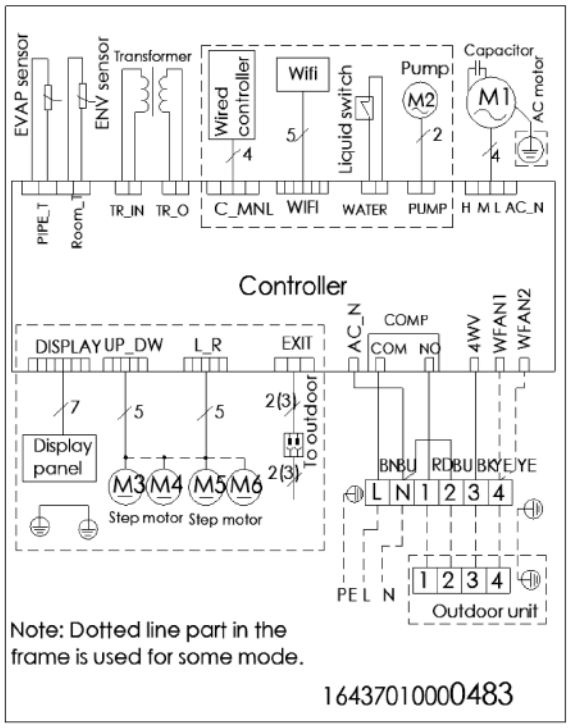

DH-CS-24A, 36A, DH-NP-24A, 36A, DH-KN-24A, 36A

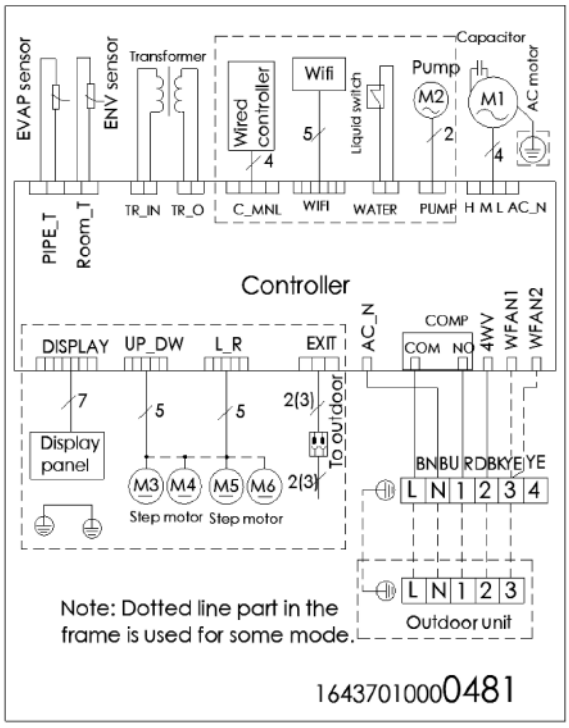

Схема подключения

DAHATSU

DH-CS-12, DH-NP-18A, DH-KN-12A, DH-KN-18A

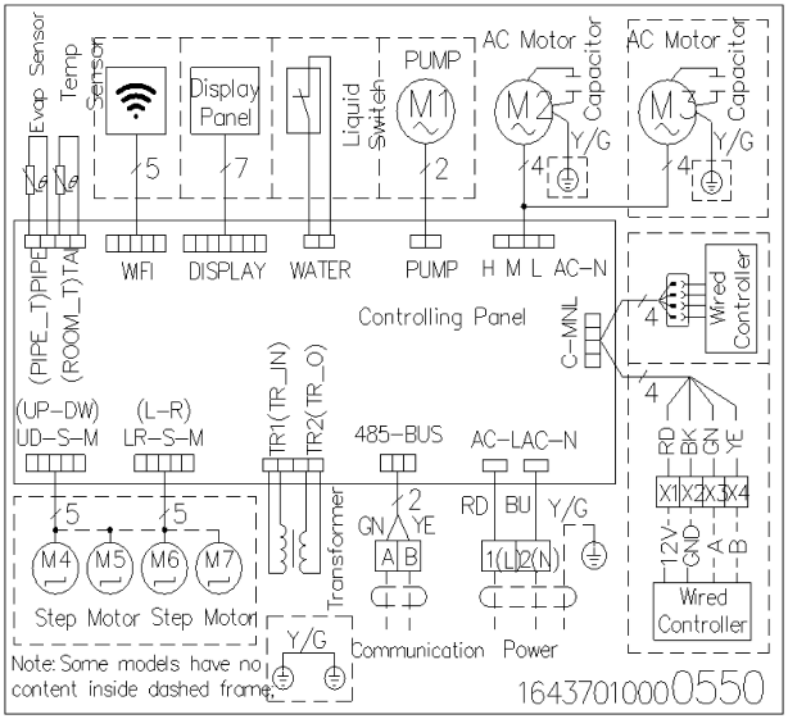

12K, 18K

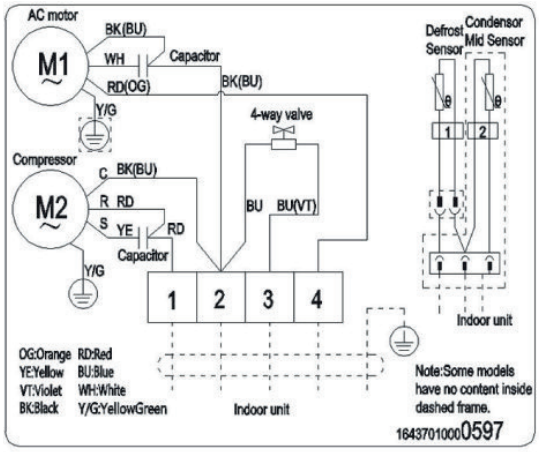

Внешний блок

36K, 48K, 60K

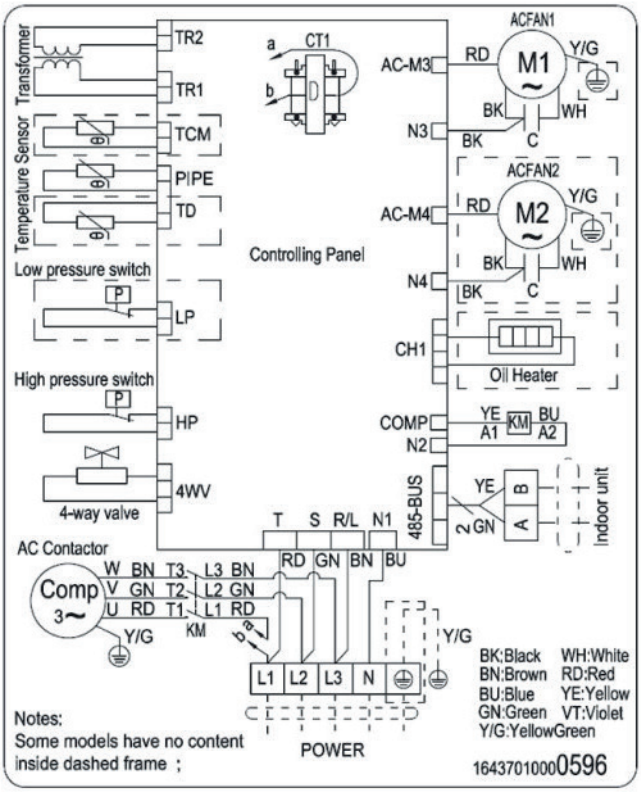

24K

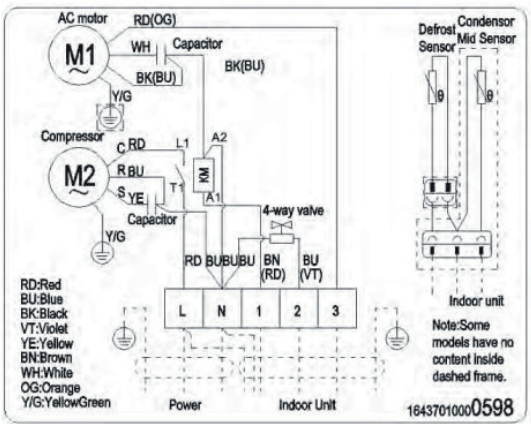

Схема подключения

DH-CS-12, DH-NP-18A, DH-KN-12A, DH-KN-18A

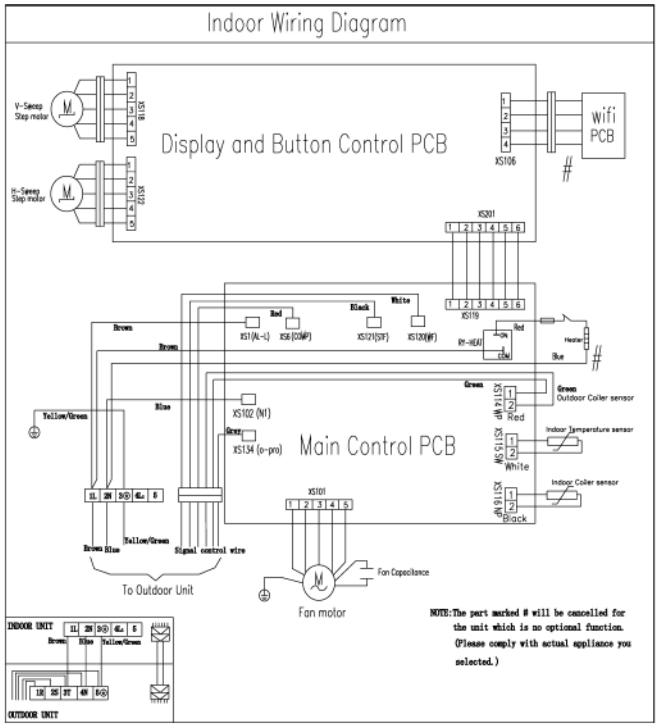

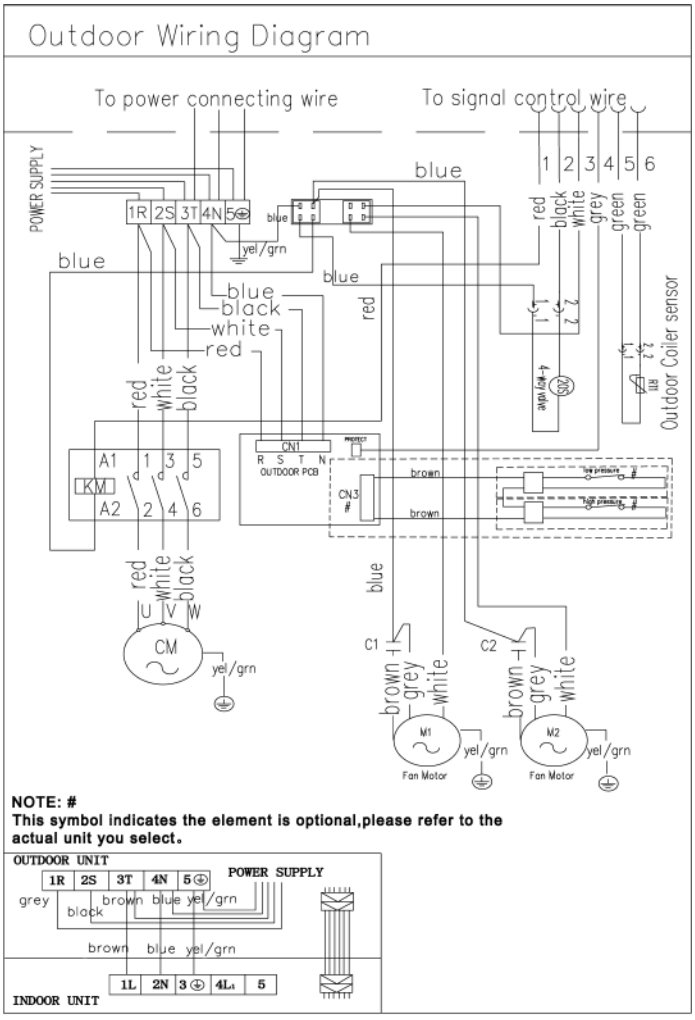

DH-KL-60GR

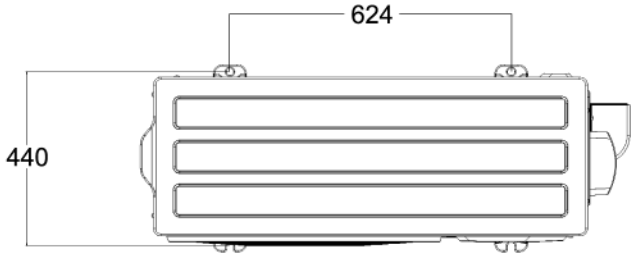

DH-KL-60GR

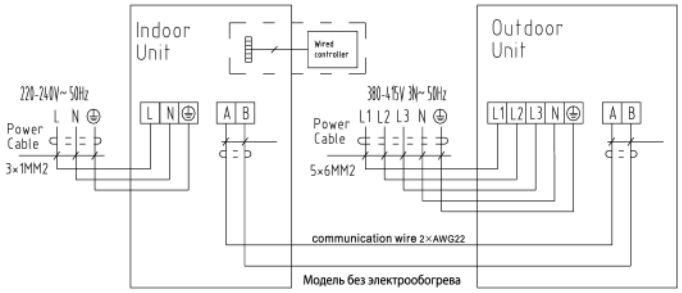

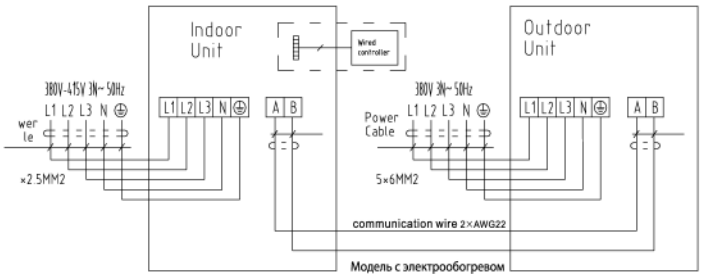

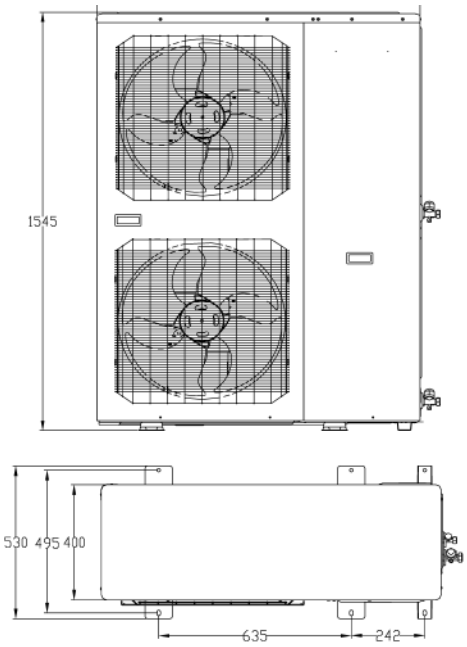

ДЛЯ ЗАМЕТОК

Приглашаем к сотрудничеству строительно-монтажные компании

Email: info@dahatsu.ru **Наш сайт: dahatsu.ru**

DAHATSU

WWW.DAHATSU.RU

Фактический внешний вид товара и технические характеристики могут отличаться от приведенных в данном каталоге. За максимально точной информацией просим вас обращаться к официальным дилерам или воспользоваться сайтом.

Воспользуйся qr-кодами и узнай больше информации.

Головной офис
Г. Щелково, ул. Фруктовый проезд, 2
тел.: +7 (977) 687 74-84

Филиал Краснодар
Г. Краснодар, ул. Новороссийская, 210
тел.: +7 (977) 828 80-10

Филиал Самара
Г. Самара, ул. Клиническая, 212г

Филиал Екатеринбург
Г. Екатеринбург, ул. Завокзальная, 5, офис 309
тел.: +7 (904) 984-34-56

Филиал Новосибирск
Г. Новосибирск, ул. Фабричная, 17, стр 14
тел.: +7 (991) 863 52-47

МИР
КОНДИЦИОНЕРОВ
DENKO EUROHOFF DAHATSU

DAHATSU
2025

AIR CONDITIONER

Климатическое Оборудование
Проверенное временем
Японское качество
WWW.DAHATSU.RU